大　会　日　程

期　　日	行　　事	開始時間	種　　別		
			一般男子	一般女子 成年女子	成年男子
7月18日 (土)	受付開始 受付終了	8時00分 9時00分	パークドーム熊本で 選手到着受付	パークドーム熊本で 選手到着受付	パークドーム熊本で 選手到着受付
	開 会 式	9時30分	開会式は パークドーム熊本	開会式は パークドーム熊本	開会式は パークドーム熊本
	競技開始	10時00分	メインテニスコート	パークドーム熊本	Ａテニスコート
7月19日 (日)	受付開始	8時00分	選手受付は メインテニスコート	選手受付は パークドーム熊本	選手受付は メインテニスコート
	競技開始	9時30分	メインテニスコート	パークドーム熊本	メインテニスコート
	閉会式予定	16時00分	全種別閉会式並びに表彰式は、パークドーム熊本で行う。		
7月20日 (月)	予備日	荒天による順延は１日限りとする。			

※　公式練習日は、７月１７日（金）１０時００分から１８時００分までです。
　　コートは、熊本県民総合運動公園メインテニスコート１５面です。

※　競技会当日の練習時間（メインテニスコート会場、パークドーム熊本会場）
　　７月１８日（土）　　午前８時００分～９時００分までとする。
　　７月１９日（日）　　午前８時００分～９時００分までとする。

式　典　次　第

１　役員・選手整列
２　開会宣言（山本　毅　大会委員長）
３　優勝杯返還(西日本連盟会長　安道光二)
４　大会会長挨拶（西日本連盟会長　安道光二）
５　歓迎の言葉（熊本県連盟会長　安達俊昭）
６　功労者表彰（西日本連盟会長　安道光二）
７　競技上の注意（増木博一　大会競技委員長）
８　選手宣誓（熊本県選手）
９　閉式通告（放送で行う）
10　役員・選手退場

１　役員・選手整列
２　開式通告（放送で行う）
３　成績発表（レフリー長　林田正信）
４　表彰（西日本連盟会長　安道光二）
５　大会会長挨拶（西日本連盟会長　安道光二）
６　閉会宣言（山本　毅　大会委員長）
７　役員・選手退場

一般男子(1)

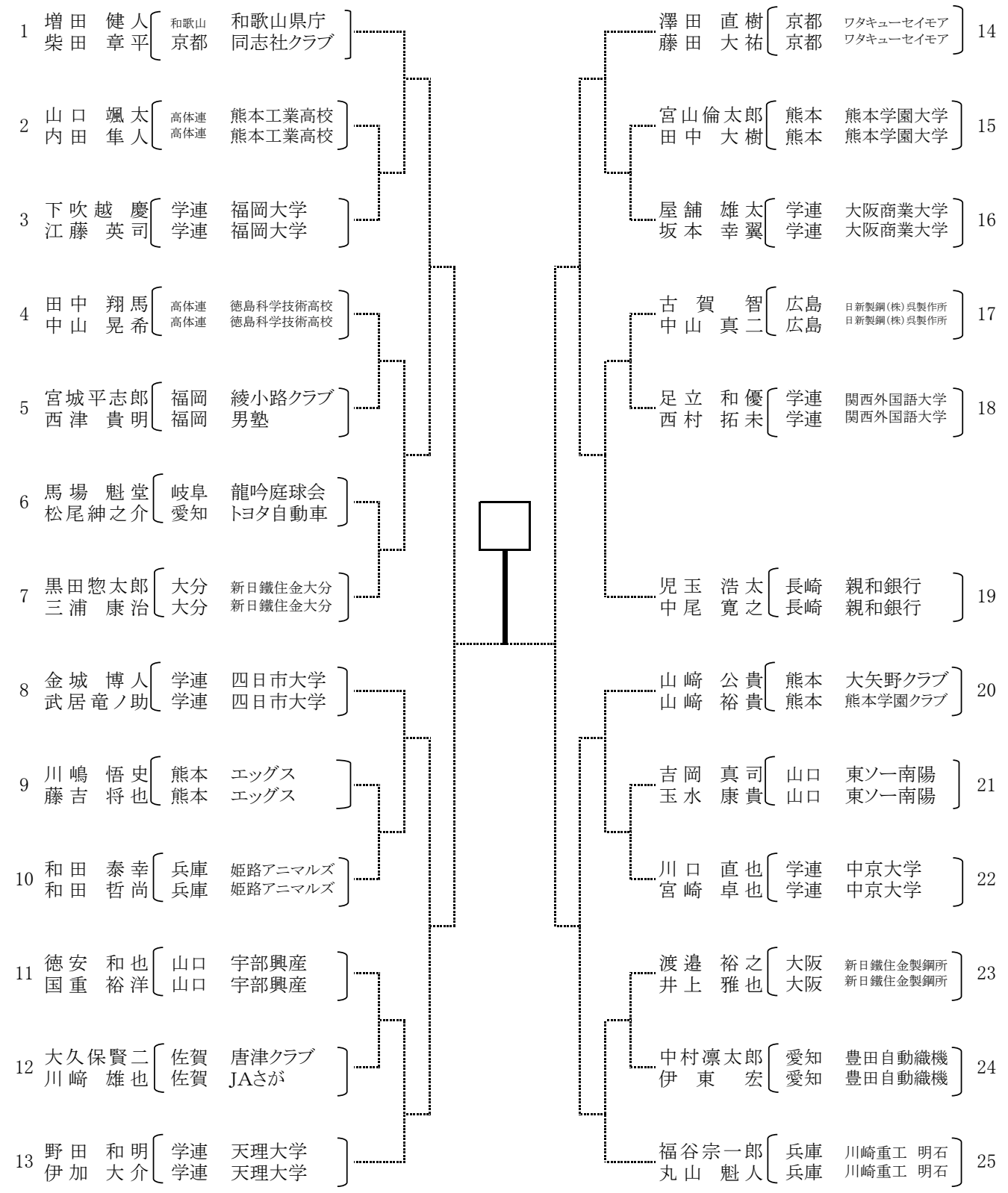
1 増田 健人 和歌山 和歌山県庁
柴田 章平 京都 同志社クラブ
2 山口 颯太 高体連 熊本工業高校
内田 隼人 高体連 熊本工業高校
3 下吹越 慶 学連 福岡大学
江藤 英司 学連 福岡大学
4 田中 翔馬 高体連 徳島科学技術高校
中山 晃希 高体連 徳島科学技術高校
5 宮城平志郎 福岡 綾小路クラブ
西津 貴明 福岡 男塾
6 馬場 魁堂 岐阜 龍吟庭球会
松尾紳之介 愛知 トヨタ自動車
7 黒田惣太郎 大分 新日鐵住金大分
三浦 康治 大分 新日鐵住金大分
8 金城 博人 学連 四日市大学
武居竜ノ助 学連 四日市大学
9 川嶋 悟史 熊本 エッグス
藤吉 将也 熊本 エッグス
10 和田 泰幸 兵庫 姫路アニマルズ
和田 哲尚 兵庫 姫路アニマルズ
11 徳安 和也 山口 宇部興産
国重 裕洋 山口 宇部興産
12 大久保賢二 佐賀 唐津クラブ
川﨑 雄也 佐賀 JAさが
13 野田 和明 学連 天理大学
伊加 大介 学連 天理大学
14 澤田 直樹 京都 ワタキューセイモア
藤田 大祐 京都 ワタキューセイモア
15 宮山倫太郎 熊本 熊本学園大学
田中 大樹 熊本 熊本学園大学
16 屋舗 雄太 学連 大阪商業大学
坂本 幸翼 学連 大阪商業大学
17 古賀 智 広島 日新製鋼(株)呉製作所
中山 真二 広島 日新製鋼(株)呉製作所
18 足立 和優 学連 関西外国語大学
西村 拓未 学連 関西外国語大学
19 児玉 浩太 長崎 親和銀行
中尾 寛之 長崎 親和銀行
20 山﨑 公貴 熊本 大矢野クラブ
山﨑 裕貴 熊本 熊本学園クラブ
21 吉岡 真司 山口 東ソー南陽
玉水 康貴 山口 東ソー南陽
22 川口 直也 学連 中京大学
宮崎 卓也 学連 中京大学
23 渡邉 裕之 大阪 新日鐵住金製鋼所
井上 雅也 大阪 新日鐵住金製鋼所
24 中村凛太郎 愛知 豊田自動織機
伊東 宏 愛知 豊田自動織機
25 福谷宗一郎 兵庫 川崎重工 明石
丸山 魁人 兵庫 川崎重工 明石

準々決勝戦

一般男子(2)

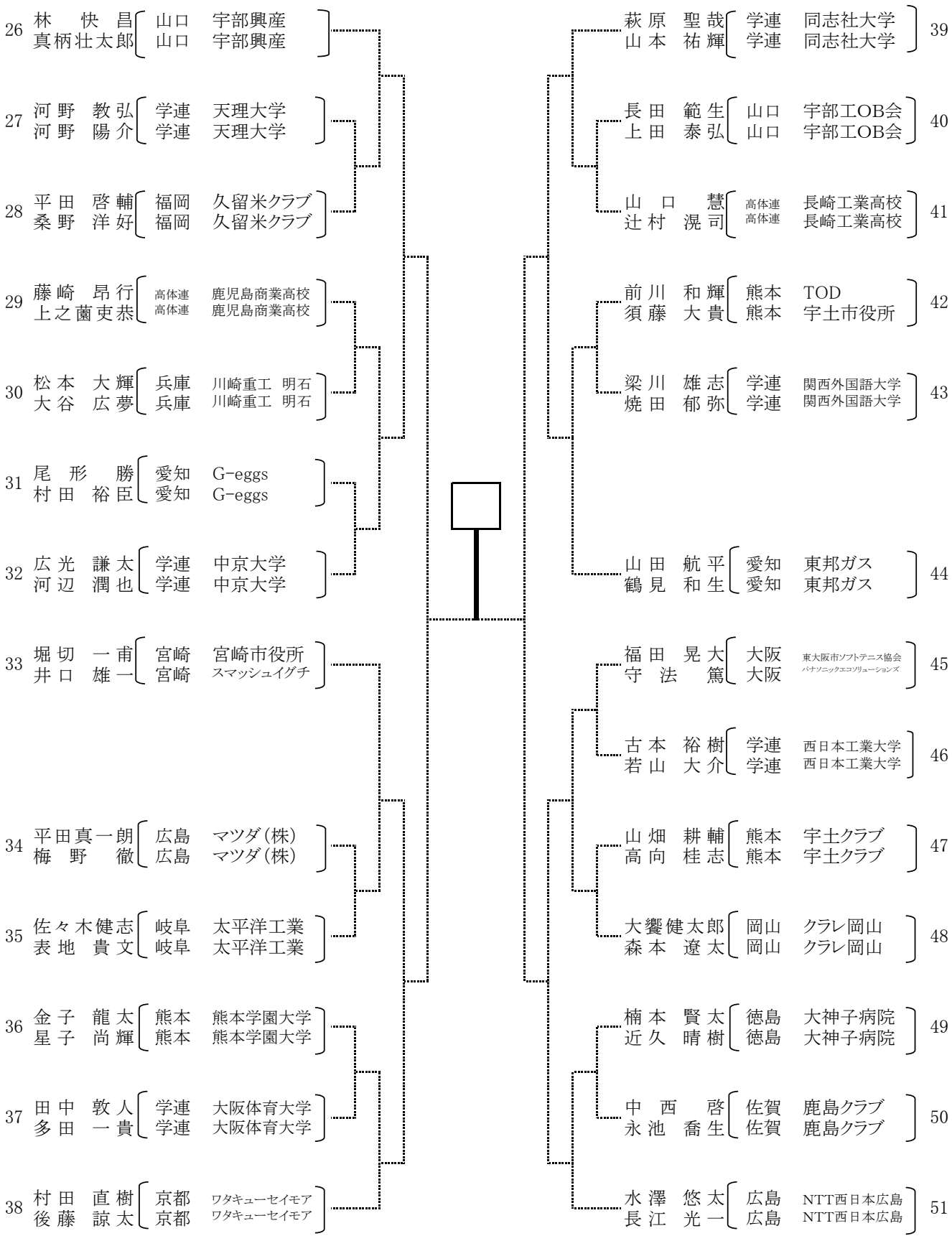
26 林 快昌 山口 宇部興産
真柄壮太郎 山口 宇部興産
27 河野 教弘 学連 天理大学
河野 陽介 学連 天理大学
28 平田 啓輔 福岡 久留米クラブ
桑野 洋好 福岡 久留米クラブ
29 藤崎 昂行 高体連 鹿児島商業高校
上之薗吏恭 高体連 鹿児島商業高校
30 松本 大輝 兵庫 川崎重工 明石
大谷 広夢 兵庫 川崎重工 明石
31 尾形 勝 愛知 G-eggs
村田 裕臣 愛知 G-eggs
32 広光 謙太 学連 中京大学
河辺 潤也 学連 中京大学
33 堀切 一甫 宮崎 宮崎市役所
井口 雄一 宮崎 スマッシュイグチ
34 平田真一朗 広島 マツダ(株)
梅野 徹 広島 マツダ(株)
35 佐々木健志 岐阜 太平洋工業
表地 貴文 岐阜 太平洋工業
36 金子 龍太 熊本 熊本学園大学
星子 尚輝 熊本 熊本学園大学
37 田中 敦人 学連 大阪体育大学
多田 一貴 学連 大阪体育大学
38 村田 直樹 京都 ワタキューセイモア
後藤 諒太 京都 ワタキューセイモア
萩原 聖哉 学連 同志社大学
山本 祐輝 学連 同志社大学 39
長田 範生 山口 宇部工OB会
上田 泰弘 山口 宇部工OB会 40
山口 慧 高体連 長崎工業高校
辻村 滉司 高体連 長崎工業高校 41
前川 和輝 熊本 TOD
須藤 大貴 熊本 宇土市役所 42
梁川 雄志 学連 関西外国語大学
焼田 郁弥 学連 関西外国語大学 43
山田 航平 愛知 東邦ガス
鶴見 和生 愛知 東邦ガス 44
福田 晃大 大阪 東大阪市ソフトテニス協会
守 法篤 大阪 パナソニックエコソリューションズ 45
古本 裕樹 学連 西日本工業大学
若山 大介 学連 西日本工業大学 46
山畑 耕輔 熊本 宇土クラブ
高向 桂志 熊本 宇土クラブ 47
大饗健太郎 岡山 クラレ岡山
森本 遼太 岡山 クラレ岡山 48
楠本 賢太 徳島 大神子病院
近久 晴樹 徳島 大神子病院 49
中西 啓 佐賀 鹿島クラブ
永池 喬生 佐賀 鹿島クラブ 50
水澤 悠太 広島 NTT西日本広島
長江 光一 広島 NTT西日本広島 51

一般男子(3)

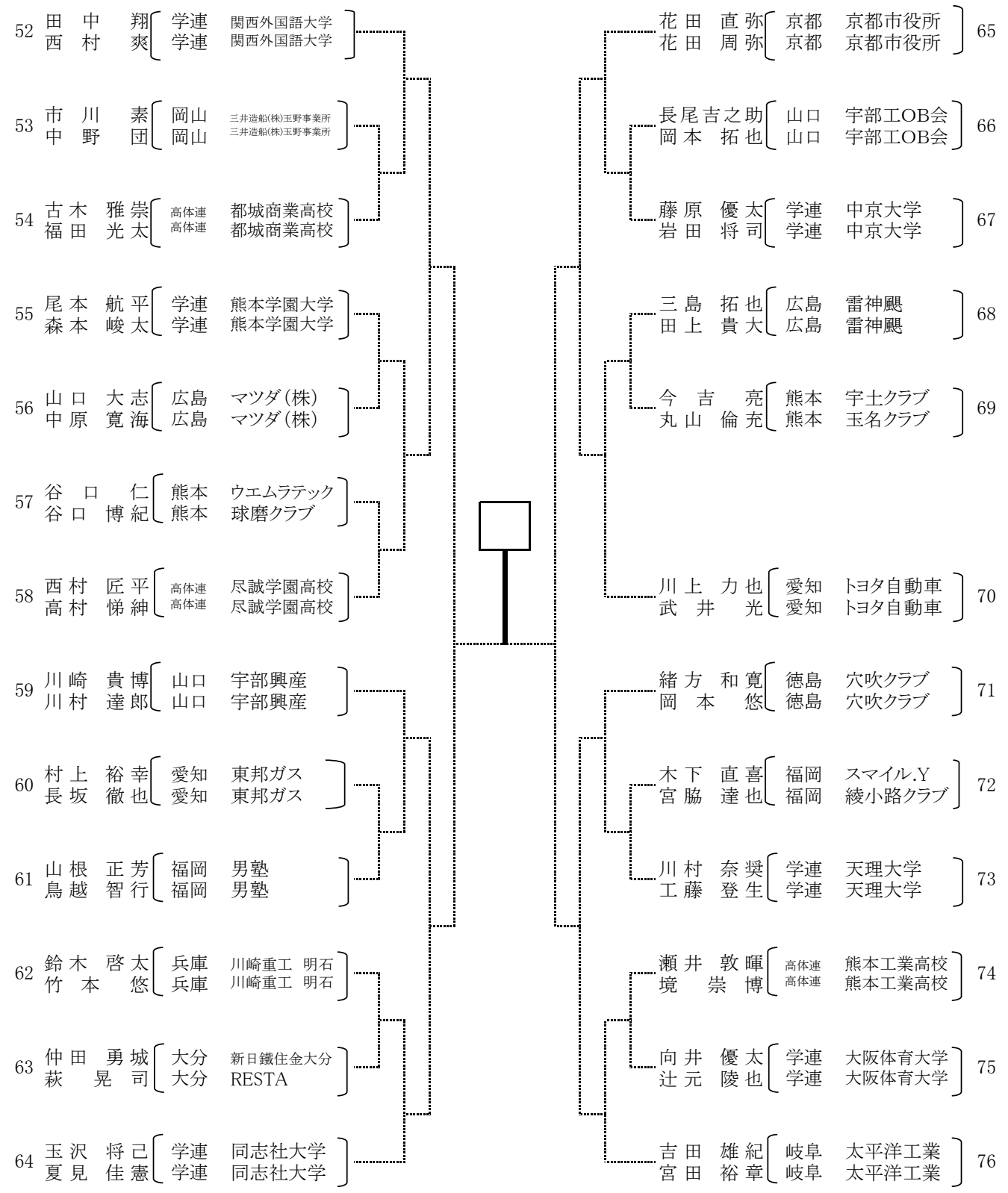
52 田中 翔 学連 関西外国語大学
西村 爽 学連 関西外国語大学
53 市川 素 岡山 三井造船(株)玉野事業所
中野 団 岡山 三井造船(株)玉野事業所
54 古木 雅崇 高体連 都城商業高校
福田 光太 高体連 都城商業高校
55 尾本 航平 学連 熊本学園大学
森本 峻太 学連 熊本学園大学
56 山口 大志 広島 マツダ(株)
中原 寛海 広島 マツダ(株)
57 谷口 仁 熊本 ウエムラテック
谷口 博紀 熊本 球磨クラブ
58 西村 匠平 高体連 尽誠学園高校
高村 悌紳 高体連 尽誠学園高校
59 川崎 貴博 山口 宇部興産
川村 達郎 山口 宇部興産
60 村上 裕幸 愛知 東邦ガス
長坂 徹也 愛知 東邦ガス
61 山根 正芳 福岡 男塾
鳥越 智行 福岡 男塾
62 鈴木 啓太 兵庫 川崎重工 明石
竹本 悠 兵庫 川崎重工 明石
63 仲田 勇城 大分 新日鐵住金大分
萩 晃司 大分 RESTA
64 玉沢 将己 学連 同志社大学
夏見 佳憲 学連 同志社大学
花田 直弥 京都 京都市役所
花田 周弥 京都 京都市役所 65
長尾吉之助 山口 宇部工OB会
岡本 拓也 山口 宇部工OB会 66
藤原 優太 学連 中京大学
岩田 将司 学連 中京大学 67
三島 拓也 広島 雷神飆
田上 貴大 広島 雷神飆 68
今吉 亮 熊本 宇土クラブ
丸山 倫充 熊本 玉名クラブ 69
川上 力也 愛知 トヨタ自動車
武井 光 愛知 トヨタ自動車 70
緒方 和寛 徳島 穴吹クラブ
岡本 悠 徳島 穴吹クラブ 71
木下 直喜 福岡 スマイル.Y
宮脇 達也 福岡 綾小路クラブ 72
川村 奈奨 学連 天理大学
工藤 登生 学連 天理大学 73
瀬井 敦暉 高体連 熊本工業高校
境 崇博 高体連 熊本工業高校 74
向井 優太 学連 大阪体育大学
辻元 陵也 学連 大阪体育大学 75
吉田 雄紀 岐阜 太平洋工業
宮田 裕章 岐阜 太平洋工業 76

準々決勝戦

一般男子(4)

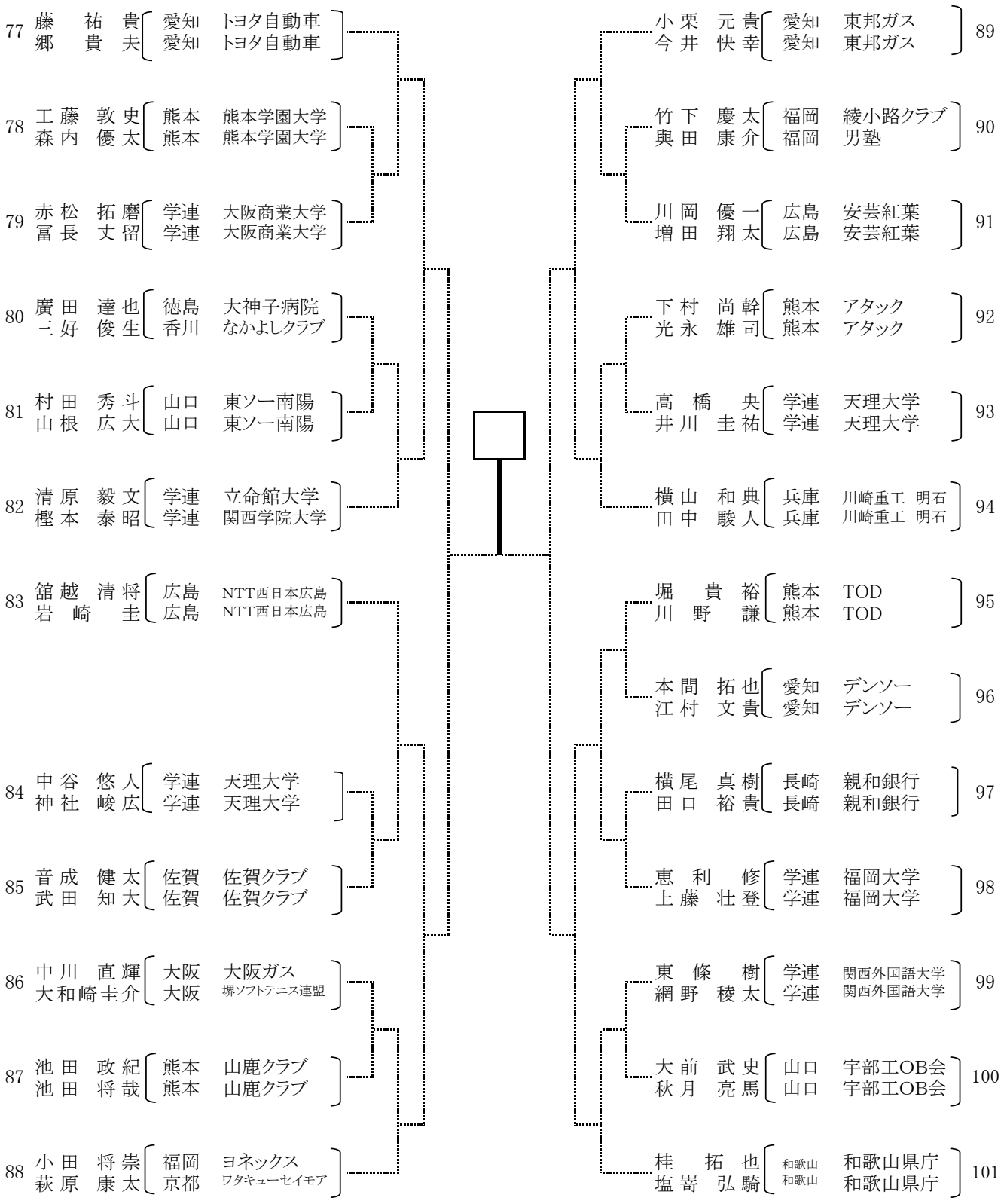
77 藤 祐 貴 愛知 トヨタ自動車
郷 貴 夫 愛知 トヨタ自動車
78 工藤 敦 史 熊本 熊本学園大学
森内 優 太 熊本 熊本学園大学
79 赤松 拓 磨 学連 大阪商業大学
冨長 丈 留 学連 大阪商業大学
80 廣田 達 也 徳島 大神子病院
三好 俊 生 香川 なかよしクラブ
81 村田 秀 斗 山口 東ソー南陽
山根 広 大 山口 東ソー南陽
82 清原 毅 文 学連 立命館大学
樫本 泰 昭 学連 関西学院大学
83 舘越 清 将 広島 NTT西日本広島
岩崎 圭 広島 NTT西日本広島
84 中谷 悠 人 学連 天理大学
神社 峻 広 学連 天理大学
85 音成 健 太 佐賀 佐賀クラブ
武田 知 大 佐賀 佐賀クラブ
86 中川 直 輝 大阪 大阪ガス
大和崎圭介 大阪 堺ソフトテニス連盟
87 池田 政 紀 熊本 山鹿クラブ
池田 将 哉 熊本 山鹿クラブ
88 小田 将 崇 福岡 ヨネックス
萩原 康 太 京都 ワタキューセイモア
小栗 元 貴 愛知 東邦ガス
今井 快 幸 愛知 東邦ガス
89
竹下 慶 太 福岡 綾小路クラブ
與田 康 介 福岡 男塾
90
川岡 優 一 広島 安芸紅葉
増田 翔 太 広島 安芸紅葉
91
下村 尚 幹 熊本 アタック
光永 雄 司 熊本 アタック
92
高橋 央 学連 天理大学
井川 圭 祐 学連 天理大学
93
横山 和 典 兵庫 川崎重工 明石
田中 駿 人 兵庫 川崎重工 明石
94
堀 貴 裕 熊本 TOD
川野 謙 熊本 TOD
95
本間 拓 也 愛知 デンソー
江村 文 貴 愛知 デンソー
96
横尾 真 樹 長崎 親和銀行
田口 裕 貴 長崎 親和銀行
97
恵利 修 学連 福岡大学
上藤 壮 登 学連 福岡大学
98
東條 樹 学連 関西外国語大学
網野 稜 太 学連 関西外国語大学
99
大前 武 史 山口 宇部工OB会
秋月 亮 馬 山口 宇部工OB会
100
桂 拓 也 和歌山 和歌山県庁
塩嵜 弘 騎 和歌山 和歌山県庁
101

一般男子(5)

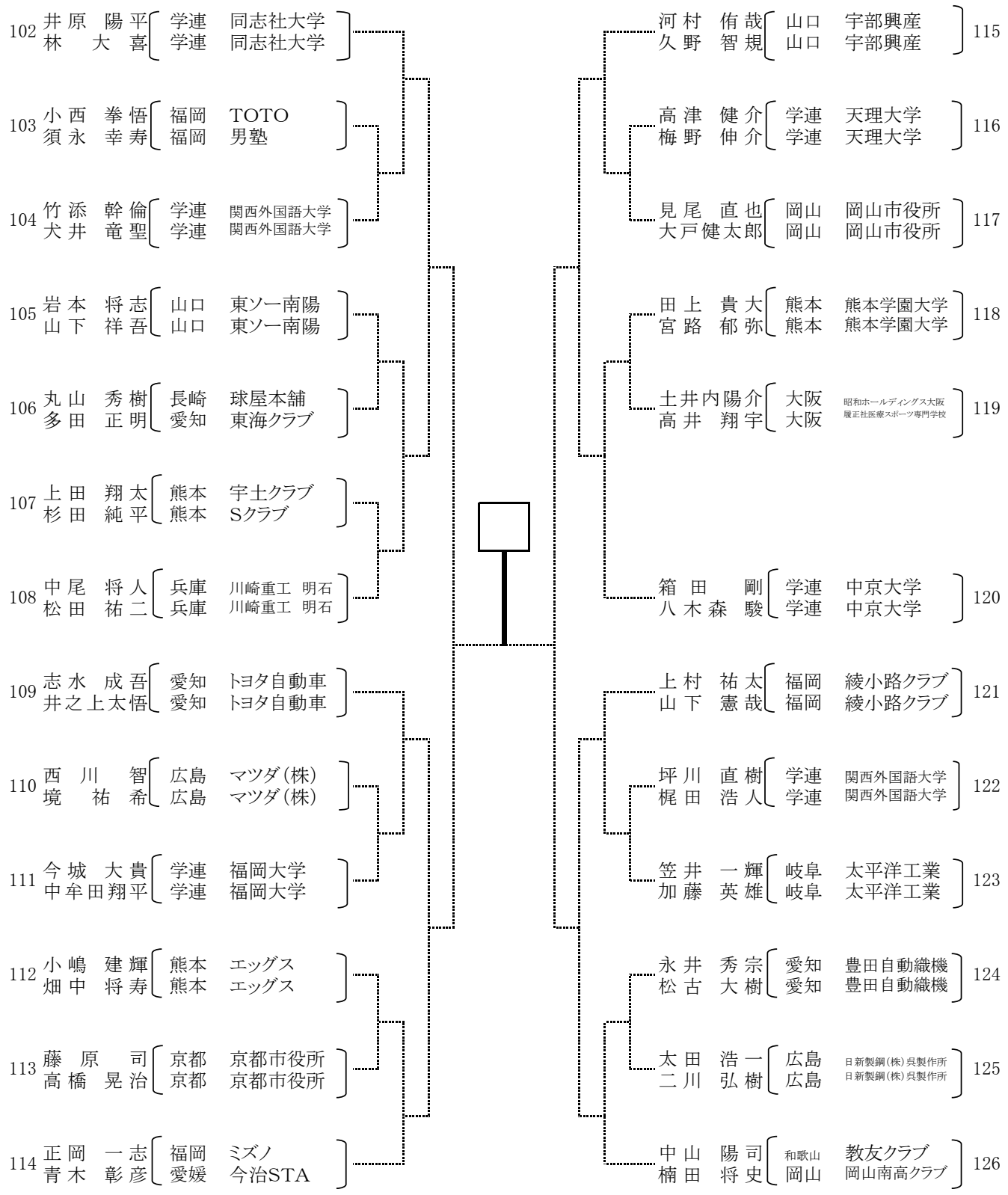
102 井原 陽平 学連 同志社大学
林 大喜 学連 同志社大学
103 小西 拳悟 福岡 TOTO
須永 幸寿 福岡 男塾
104 竹添 幹倫 学連 関西外国語大学
犬井 竜聖 学連 関西外国語大学
105 岩本 将志 山口 東ソー南陽
山下 祥吾 山口 東ソー南陽
106 丸山 秀樹 長崎 球屋本舗
多田 正明 愛知 東海クラブ
107 上田 翔太 熊本 宇土クラブ
杉田 純平 熊本 Sクラブ
108 中尾 将人 兵庫 川崎重工 明石
松田 祐二 兵庫 川崎重工 明石
109 志水 成吾 愛知 トヨタ自動車
井之上太悟 愛知 トヨタ自動車
110 西川 智 広島 マツダ(株)
境 祐希 広島 マツダ(株)
111 今城 大貴 学連 福岡大学
中牟田翔平 学連 福岡大学
112 小嶋 建輝 熊本 エッグス
畑中 将寿 熊本 エッグス
113 藤原 司 京都 京都市役所
高橋 晃治 京都 京都市役所
114 正岡 一志 福岡 ミズノ
青木 彰彦 愛媛 今治STA
115 河村 侑哉 山口 宇部興産
久野 智規 山口 宇部興産
116 高津 健介 学連 天理大学
梅野 伸介 学連 天理大学
117 見尾 直也 岡山 岡山市役所
大戸健太郎 岡山 岡山市役所
118 田上 貴大 熊本 熊本学園大学
宮路 郁弥 熊本 熊本学園大学
119 土井内陽介 大阪 昭和ホールディングス大阪
高井 翔宇 大阪 履正社医療スポーツ専門学校
120 箱田 剛 学連 中京大学
八木森 駿 学連 中京大学
121 上村 祐太 福岡 綾小路クラブ
山下 憲哉 福岡 綾小路クラブ
122 坪川 直樹 学連 関西外国語大学
梶田 浩人 学連 関西外国語大学
123 笠井 一輝 岐阜 太平洋工業
加藤 英雄 岐阜 太平洋工業
124 永井 秀宗 愛知 豊田自動織機
松古 大樹 愛知 豊田自動織機
125 太田 浩一 広島 日新製鋼(株)呉製作所
二川 弘樹 広島 日新製鋼(株)呉製作所
126 中山 陽司 和歌山 教友クラブ
楠田 将史 岡山 岡山南高クラブ
準々決勝戦

一般男子(6)

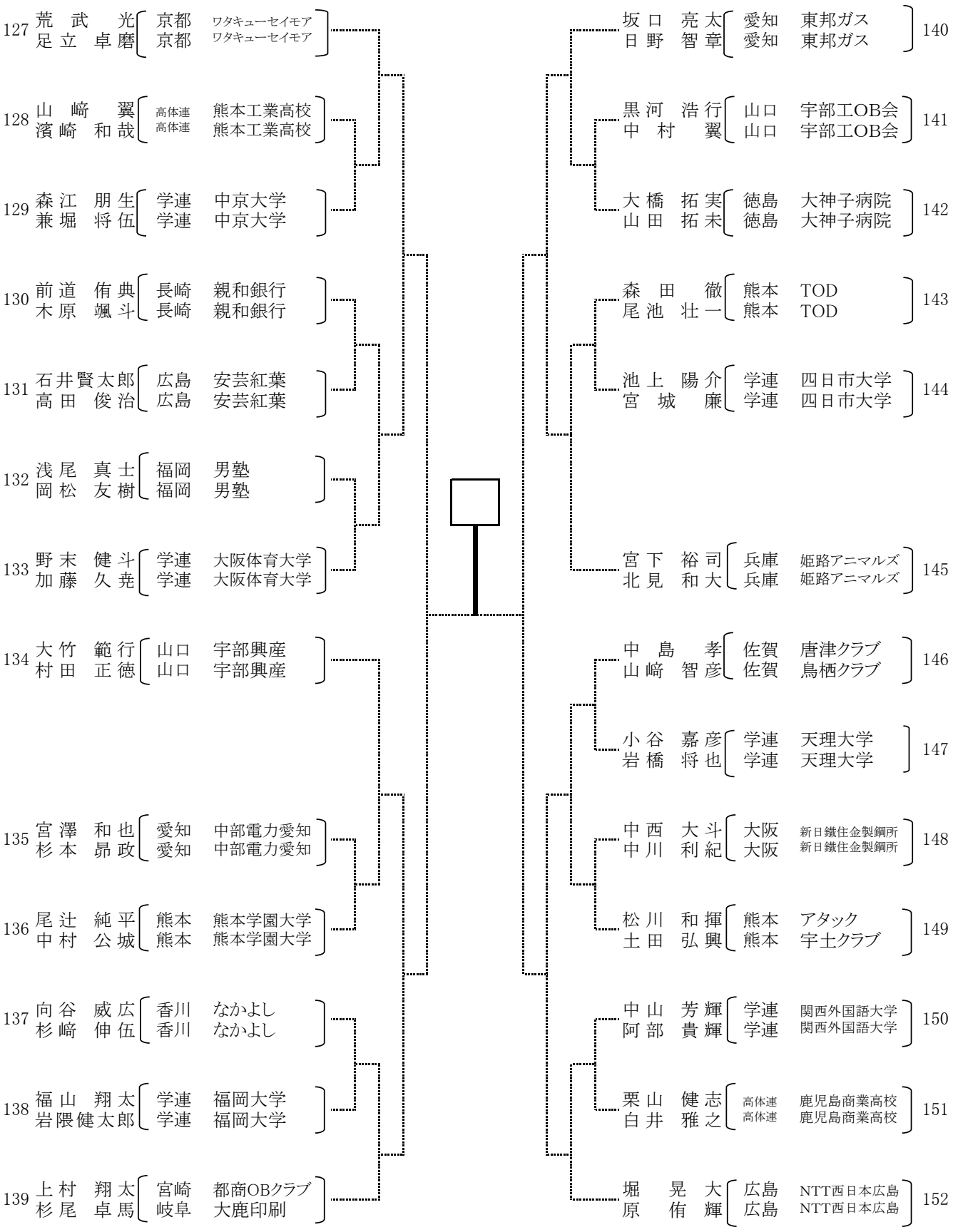
127 荒 武 光 京都 ワタキューセイモア
足 立 卓 磨 京都 ワタキューセイモア
128 山 﨑 翼 高体連 熊本工業高校
濱 崎 和 哉 高体連 熊本工業高校
129 森 江 朋 生 学連 中京大学
兼 堀 将 伍 学連 中京大学
130 前 道 侑 典 長崎 親和銀行
木 原 颯 斗 長崎 親和銀行
131 石井賢太郎 広島 安芸紅葉
高 田 俊 治 広島 安芸紅葉
132 浅 尾 真 士 福岡 男塾
岡 松 友 樹 福岡 男塾
133 野 末 健 斗 学連 大阪体育大学
加 藤 久 尭 学連 大阪体育大学
134 大 竹 範 行 山口 宇部興産
村 田 正 徳 山口 宇部興産
135 宮 澤 和 也 愛知 中部電力愛知
杉 本 昴 政 愛知 中部電力愛知
136 尾 辻 純 平 熊本 熊本学園大学
中 村 公 城 熊本 熊本学園大学
137 向 谷 威 広 香川 なかよし
杉 﨑 伸 伍 香川 なかよし
138 福 山 翔 太 学連 福岡大学
岩隈健太郎 学連 福岡大学
139 上 村 翔 太 宮崎 都商OBクラブ
杉 尾 卓 馬 岐阜 大鹿印刷
坂 口 亮 太 愛知 東邦ガス
日 野 智 章 愛知 東邦ガス 140
黒 河 浩 行 山口 宇部工OB会
中 村 翼 山口 宇部工OB会 141
大 橋 拓 実 徳島 大神子病院
山 田 拓 未 徳島 大神子病院 142
森 田 徹 熊本 TOD
尾 池 壮 一 熊本 TOD 143
池 上 陽 介 学連 四日市大学
宮 城 廉 学連 四日市大学 144
宮 下 裕 司 兵庫 姫路アニマルズ
北 見 和 大 兵庫 姫路アニマルズ 145
中 島 孝 佐賀 唐津クラブ
山 﨑 智 彦 佐賀 鳥栖クラブ 146
小 谷 嘉 彦 学連 天理大学
岩 橋 将 也 学連 天理大学 147
中 西 大 斗 大阪 新日鐵住金製鋼所
中 川 利 紀 大阪 新日鐵住金製鋼所 148
松 川 和 揮 熊本 アタック
土 田 弘 興 熊本 宇土クラブ 149
中 山 芳 輝 学連 関西外国語大学
阿 部 貴 輝 学連 関西外国語大学 150
栗 山 健 志 高体連 鹿児島商業高校
白 井 雅 之 高体連 鹿児島商業高校 151
堀 晃 大 広島 NTT西日本広島
原 侑 輝 広島 NTT西日本広島 152

一般男子(7)

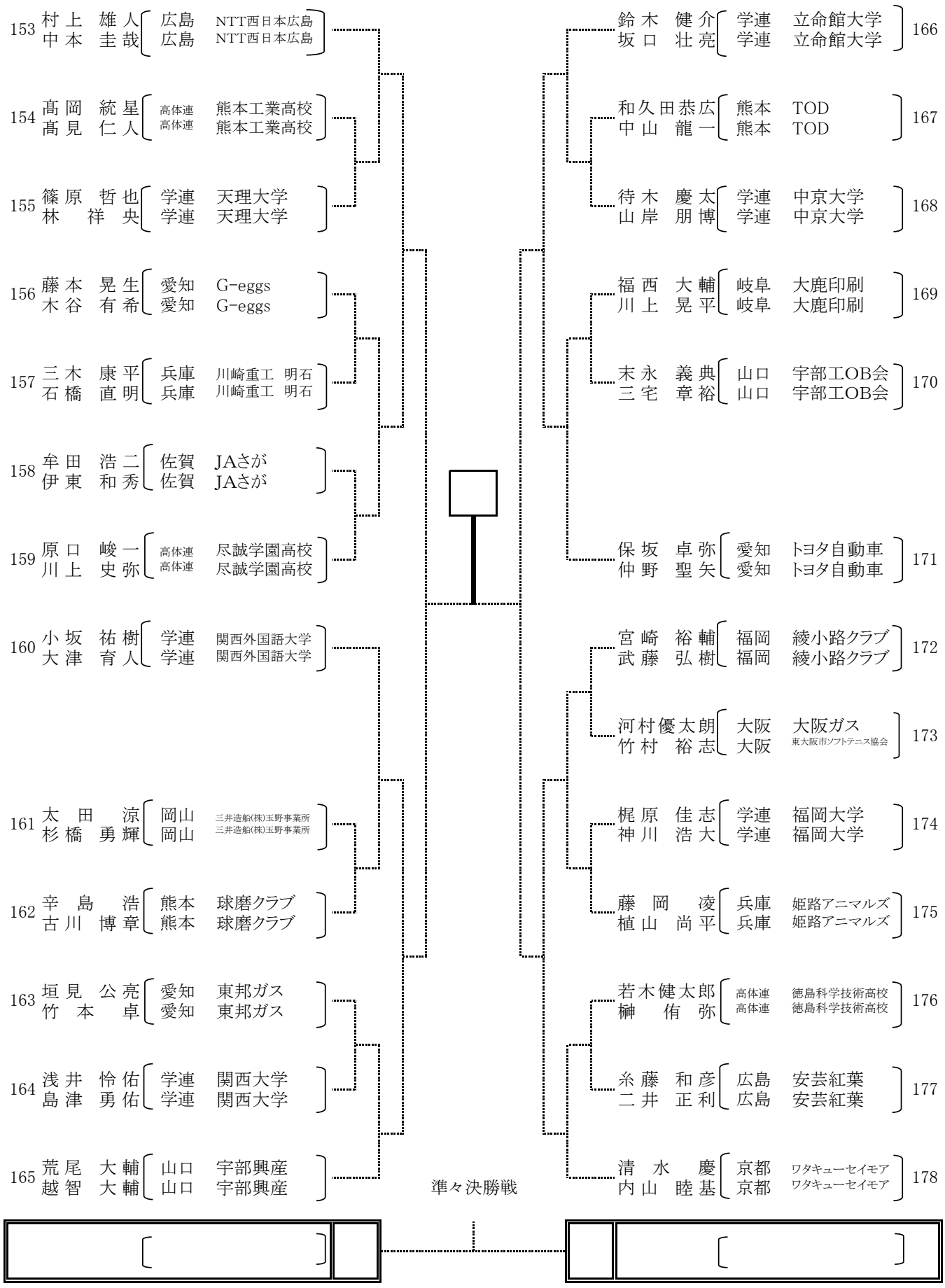
153 村上 雄人 広島 NTT西日本広島
中本 圭哉 広島 NTT西日本広島
154 髙岡 統星 高体連 熊本工業高校
髙見 仁人 高体連 熊本工業高校
155 篠原 哲也 学連 天理大学
林 祥央 学連 天理大学
156 藤本 晃生 愛知 G-eggs
木谷 有希 愛知 G-eggs
157 三木 康平 兵庫 川崎重工 明石
石橋 直明 兵庫 川崎重工 明石
158 牟田 浩二 佐賀 JAさが
伊東 和秀 佐賀 JAさが
159 原口 峻一 高体連 尽誠学園高校
川上 史弥 高体連 尽誠学園高校
160 小坂 祐樹 学連 関西外国語大学
大津 育人 学連 関西外国語大学
161 太田 涼 岡山 三井造船(株)玉野事業所
杉橋 勇輝 岡山 三井造船(株)玉野事業所
162 辛島 浩 熊本 球磨クラブ
古川 博章 熊本 球磨クラブ
163 垣見 公亮 愛知 東邦ガス
竹本 卓 愛知 東邦ガス
164 浅井 怜佑 学連 関西大学
島津 勇佑 学連 関西大学
165 荒尾 大輔 山口 宇部興産
越智 大輔 山口 宇部興産
166 鈴木 健介 学連 立命館大学
坂口 壮亮 学連 立命館大学
167 和久田恭広 熊本 TOD
中山 龍一 熊本 TOD
168 待木 慶太 学連 中京大学
山岸 朋博 学連 中京大学
169 福西 大輔 岐阜 大鹿印刷
川上 晃平 岐阜 大鹿印刷
170 末永 義典 山口 宇部工OB会
三宅 章裕 山口 宇部工OB会
171 保坂 卓弥 愛知 トヨタ自動車
仲野 聖矢 愛知 トヨタ自動車
172 宮崎 裕輔 福岡 綾小路クラブ
武藤 弘樹 福岡 綾小路クラブ
173 河村優太朗 大阪 大阪ガス
竹村 裕志 大阪 東大阪市ソフトテニス協会
174 梶原 佳志 学連 福岡大学
神川 浩大 学連 福岡大学
175 藤岡 凌 兵庫 姫路アニマルズ
植山 尚平 兵庫 姫路アニマルズ
176 若木健太郎 高体連 徳島科学技術高校
榊 侑弥 高体連 徳島科学技術高校
177 糸藤 和彦 広島 安芸紅葉
二井 正利 広島 安芸紅葉
178 清水 慶 京都 ワタキューセイモア
内山 睦基 京都 ワタキューセイモア
準々決勝戦

一般男子(8)

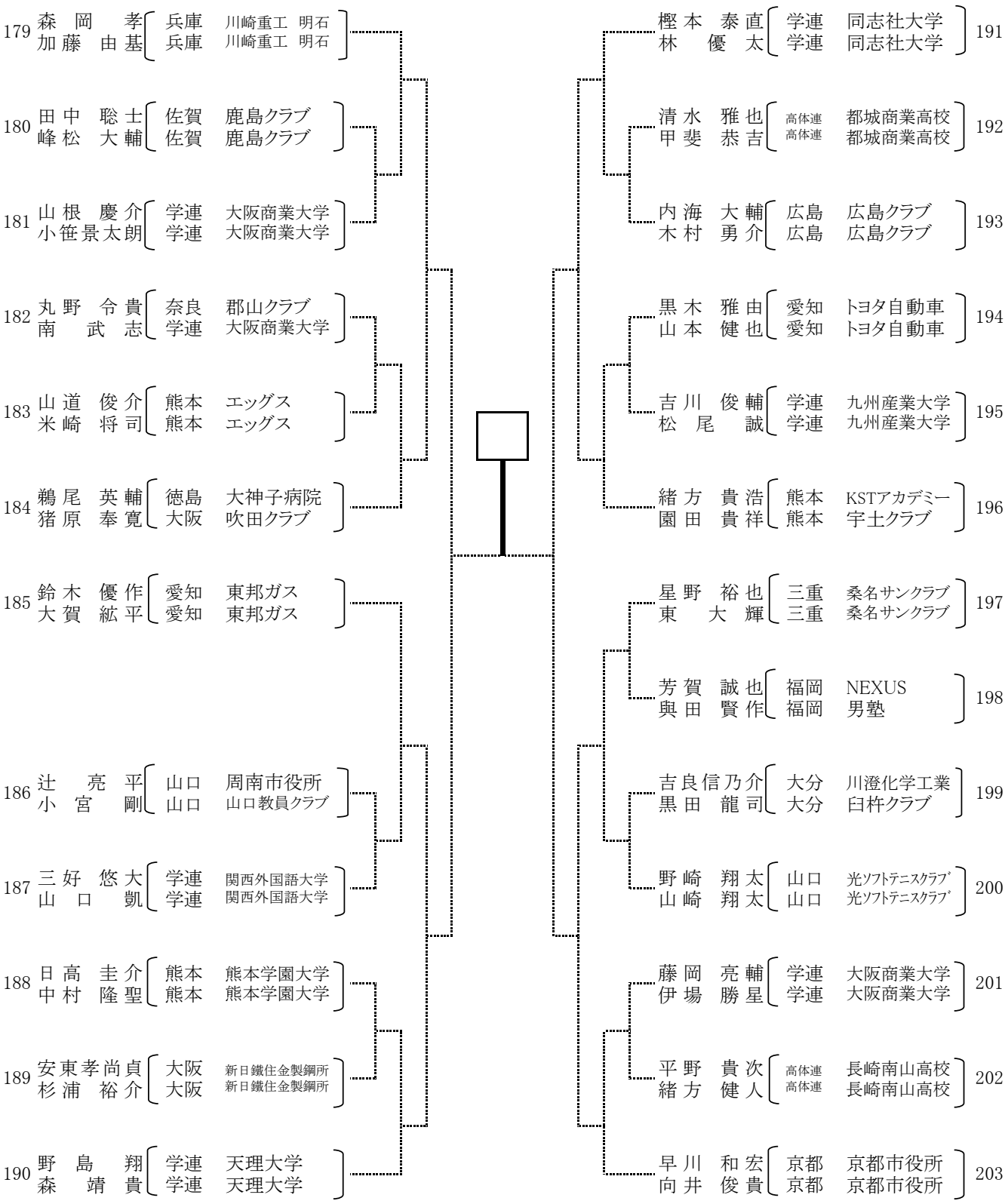
179 森岡 孝 兵庫 川崎重工 明石
加藤 由基 兵庫 川崎重工 明石
180 田中 聡士 佐賀 鹿島クラブ
峰松 大輔 佐賀 鹿島クラブ
181 山根 慶介 学連 大阪商業大学
小笹景太朗 学連 大阪商業大学
182 丸野 令貴 奈良 郡山クラブ
南 武志 学連 大阪商業大学
183 山道 俊介 熊本 エッグス
米崎 将司 熊本 エッグス
184 鵜尾 英輔 徳島 大神子病院
猪原 奉寛 大阪 吹田クラブ
185 鈴木 優作 愛知 東邦ガス
大賀 紘平 愛知 東邦ガス
186 辻 亮平 山口 周南市役所
小宮 剛 山口 山口教員クラブ
187 三好 悠大 学連 関西外国語大学
山口 凱 学連 関西外国語大学
188 日高 圭介 熊本 熊本学園大学
中村 隆聖 熊本 熊本学園大学
189 安東孝尚貞 大阪 新日鐵住金製鋼所
杉浦 裕介 大阪 新日鐵住金製鋼所
190 野島 翔 学連 天理大学
森 靖貴 学連 天理大学
樫本 泰直 学連 同志社大学
林 優太 学連 同志社大学 191
清水 雅也 高体連 都城商業高校
甲斐 恭吉 高体連 都城商業高校 192
内海 大輔 広島 広島クラブ
木村 勇介 広島 広島クラブ 193
黒木 雅由 愛知 トヨタ自動車
山本 健也 愛知 トヨタ自動車 194
吉川 俊輔 学連 九州産業大学
松尾 誠 学連 九州産業大学 195
緒方 貴浩 熊本 KSTアカデミー
園田 貴祥 熊本 宇土クラブ 196
星野 裕也 三重 桑名サンクラブ
東 大輝 三重 桑名サンクラブ 197
芳賀 誠也 福岡 NEXUS
與田 賢作 福岡 男塾 198
吉良信乃介 大分 川澄化学工業
黒田 龍司 大分 臼杵クラブ 199
野崎 翔太 山口 光ソフトテニスクラブ
山崎 翔太 山口 光ソフトテニスクラブ 200
藤岡 亮輔 学連 大阪商業大学
伊場 勝星 学連 大阪商業大学 201
平野 貴次 高体連 長崎南山高校
緒方 健人 高体連 長崎南山高校 202
早川 和宏 京都 京都市役所
向井 俊貴 京都 京都市役所 203

一般女子(1)

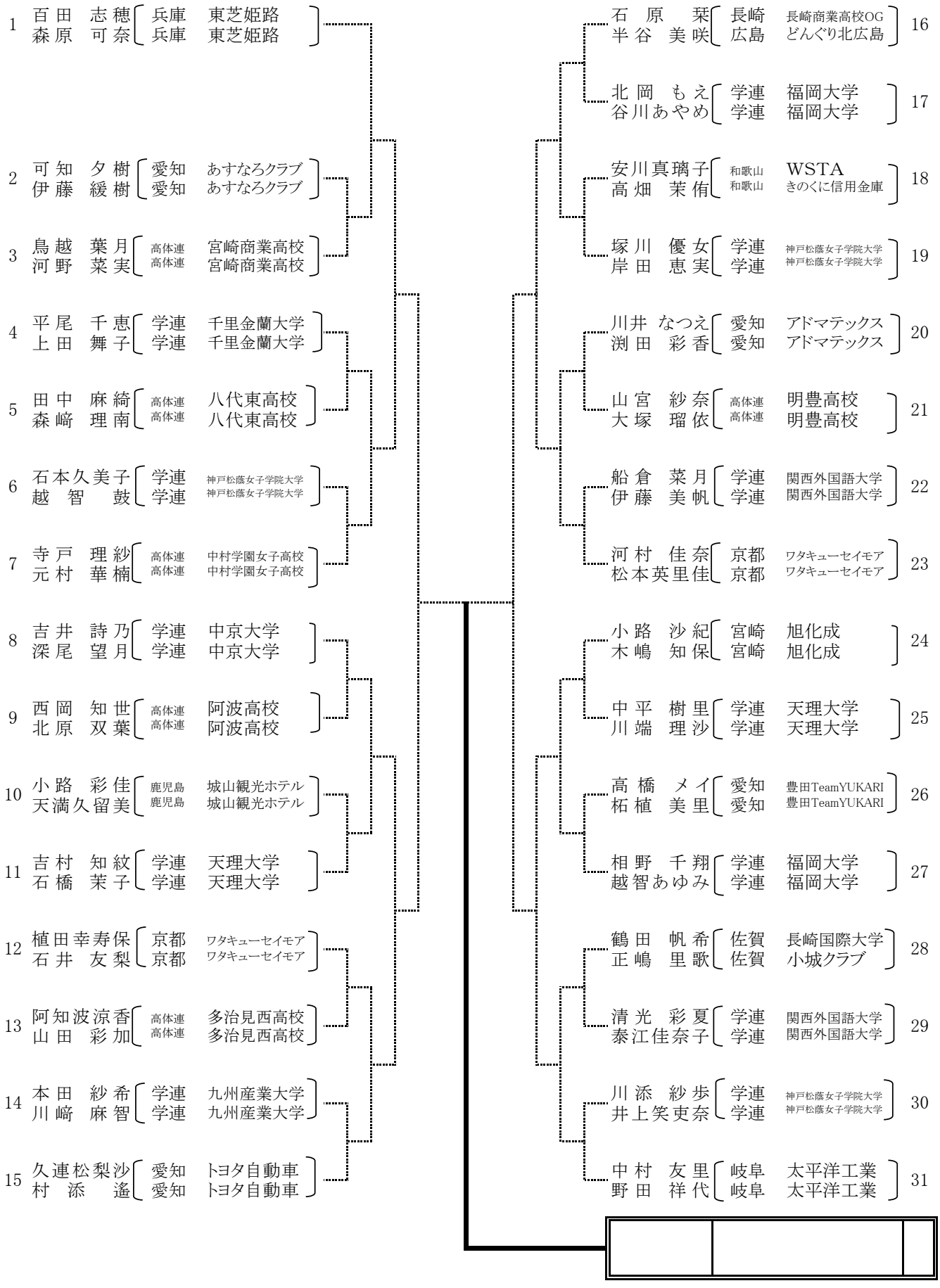
1 百田 志穂 兵庫 東芝姫路
森原 可奈 兵庫 東芝姫路
2 可知 夕樹 愛知 あすなろクラブ
伊藤 緩樹 愛知 あすなろクラブ
3 鳥越 葉月 高体連 宮崎商業高校
河野 菜実 高体連 宮崎商業高校
4 平尾 千恵 学連 千里金蘭大学
上田 舞子 学連 千里金蘭大学
5 田中 麻綺 高体連 八代東高校
森﨑 理南 高体連 八代東高校
6 石本久美子 学連 神戸松蔭女子学院大学
越 智鼓 学連 神戸松蔭女子学院大学
7 寺戸 理紗 高体連 中村学園女子高校
元村 華楠 高体連 中村学園女子高校
8 吉井 詩乃 学連 中京大学
深尾 望月 学連 中京大学
9 西岡 知世 高体連 阿波高校
北原 双葉 高体連 阿波高校
10 小路 彩佳 鹿児島 城山観光ホテル
天満久留美 鹿児島 城山観光ホテル
11 吉村 知紋 学連 天理大学
石橋 茉子 学連 天理大学
12 植田幸寿保 京都 ワタキューセイモア
石井 友梨 京都 ワタキューセイモア
13 阿知波涼香 高体連 多治見西高校
山田 彩加 高体連 多治見西高校
14 本田 紗希 学連 九州産業大学
川﨑 麻智 学連 九州産業大学
15 久連松梨沙 愛知 トヨタ自動車
村添 遙 愛知 トヨタ自動車
16 石原 栞 長崎 長崎商業高校OG
半谷 美咲 広島 どんぐり北広島
17 北岡 もえ 学連 福岡大学
谷川あやめ 学連 福岡大学
18 安川真璃子 和歌山 WSTA
高畑 茉侑 和歌山 きのくに信用金庫
19 塚川 優女 学連 神戸松蔭女子学院大学
岸田 恵実 学連 神戸松蔭女子学院大学
20 川井 なつえ 愛知 アドマテックス
渕田 彩香 愛知 アドマテックス
21 山宮 紗奈 高体連 明豊高校
大塚 瑠依 高体連 明豊高校
22 船倉 菜月 学連 関西外国語大学
伊藤 美帆 学連 関西外国語大学
23 河村 佳奈 京都 ワタキューセイモア
松本英里佳 京都 ワタキューセイモア
24 小路 沙紀 宮崎 旭化成
木嶋 知保 宮崎 旭化成
25 中平 樹里 学連 天理大学
川端 理沙 学連 天理大学
26 高橋 メイ 愛知 豊田TeamYUKARI
柘植 美里 愛知 豊田TeamYUKARI
27 相野 千翔 学連 福岡大学
越智あゆみ 学連 福岡大学
28 鶴田 帆希 佐賀 長崎国際大学
正嶋 里歌 佐賀 小城クラブ
29 清光 彩夏 学連 関西外国語大学
泰江佳奈子 学連 関西外国語大学
30 川添 紗歩 学連 神戸松蔭女子学院大学
井上笑吏奈 学連 神戸松蔭女子学院大学
31 中村 友里 岐阜 太平洋工業
野田 祥代 岐阜 太平洋工業

一般女子(2)

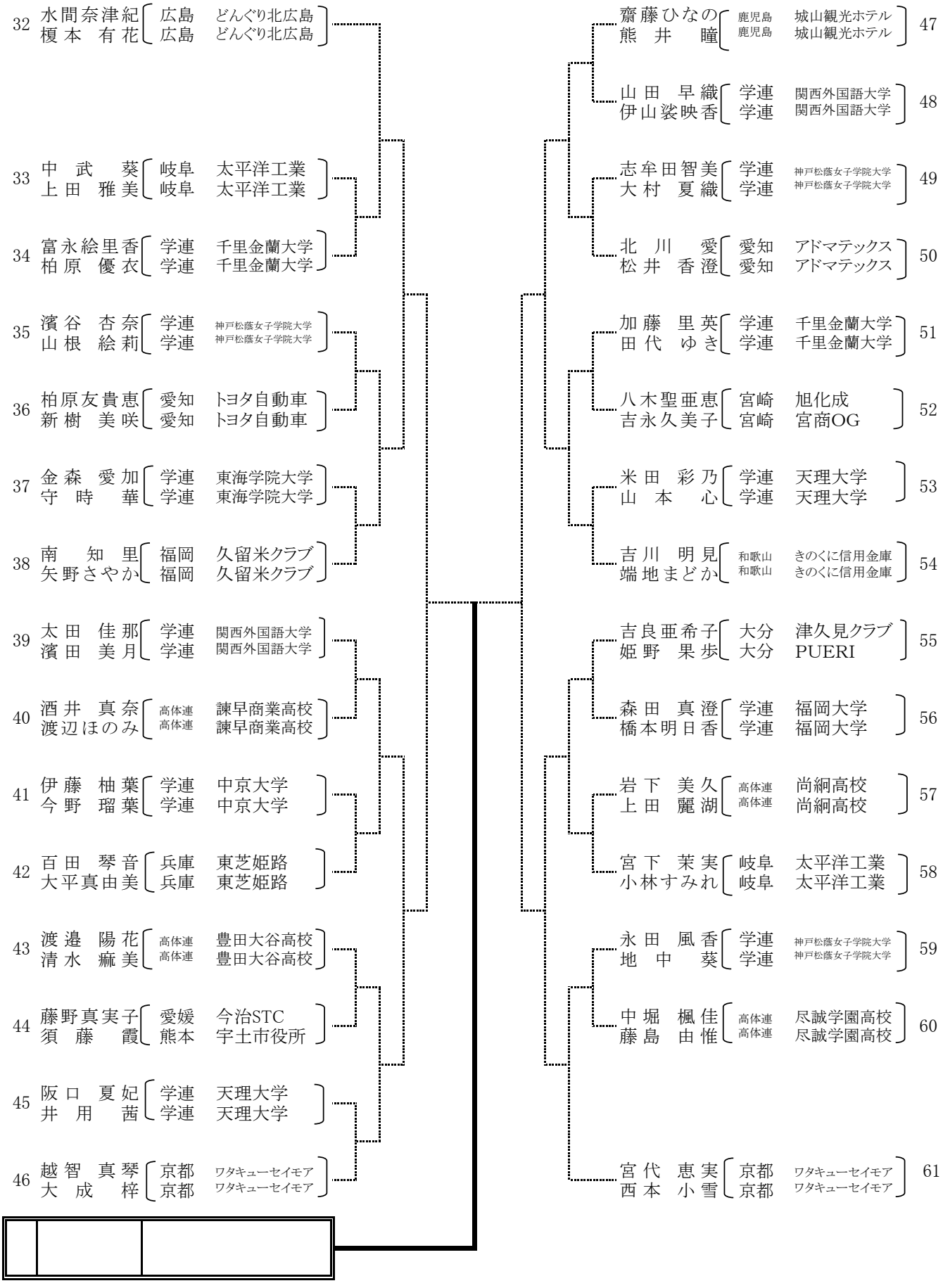
32 水間奈津紀 広島 どんぐり北広島
榎本 有花 広島 どんぐり北広島
33 中 武 葵 岐阜 太平洋工業
上田 雅美 岐阜 太平洋工業
34 富永絵里香 学連 千里金蘭大学
柏原 優衣 学連 千里金蘭大学
35 濱谷 杏奈 学連 神戸松蔭女子学院大学
山根 絵莉 学連 神戸松蔭女子学院大学
36 柏原友貴恵 愛知 トヨタ自動車
新樹 美咲 愛知 トヨタ自動車
37 金森 愛加 学連 東海学院大学
守時 華 学連 東海学院大学
38 南 知里 福岡 久留米クラブ
矢野さやか 福岡 久留米クラブ
39 太田 佳那 学連 関西外国語大学
濱田 美月 学連 関西外国語大学
40 酒井 真奈 高体連 諫早商業高校
渡辺ほのみ 高体連 諫早商業高校
41 伊藤 柚葉 学連 中京大学
今野 瑠葉 学連 中京大学
42 百田 琴音 兵庫 東芝姫路
大平真由美 兵庫 東芝姫路
43 渡邉 陽花 高体連 豊田大谷高校
清水 瘁美 高体連 豊田大谷高校
44 藤野真実子 愛媛 今治STC
須藤 霞 熊本 宇土市役所
45 阪口 夏妃 学連 天理大学
井用 茜 学連 天理大学
46 越智 真琴 京都 ワタキューセイモア
大成 梓 京都 ワタキューセイモア
47 齋藤ひなの 鹿児島 城山観光ホテル
熊井 瞳 鹿児島 城山観光ホテル
48 山田 早織 学連 関西外国語大学
伊山裟映香 学連 関西外国語大学
49 志牟田智美 学連 神戸松蔭女子学院大学
大村 夏織 学連 神戸松蔭女子学院大学
50 北川 愛 愛知 アドマテックス
松井 香澄 愛知 アドマテックス
51 加藤 里英 学連 千里金蘭大学
田代 ゆき 学連 千里金蘭大学
52 八木聖亜恵 宮崎 旭化成
吉永久美子 宮崎 宮商OG
53 米田 彩乃 学連 天理大学
山本 心 学連 天理大学
54 吉川 明見 和歌山 きのくに信用金庫
端地まどか 和歌山 きのくに信用金庫
55 吉良亜希子 大分 津久見クラブ
姫野 果歩 大分 PUERI
56 森田 真澄 学連 福岡大学
橋本明日香 学連 福岡大学
57 岩下 美久 高体連 尚絅高校
上田 麗湖 高体連 尚絅高校
58 宮下 茉実 岐阜 太平洋工業
小林すみれ 岐阜 太平洋工業
59 永田 風香 学連 神戸松蔭女子学院大学
地中 葵 学連 神戸松蔭女子学院大学
60 中堀 楓佳 高体連 尽誠学園高校
藤島 由惟 高体連 尽誠学園高校
61 宮代 恵実 京都 ワタキューセイモア
西本 小雪 京都 ワタキューセイモア

一般女子(3)

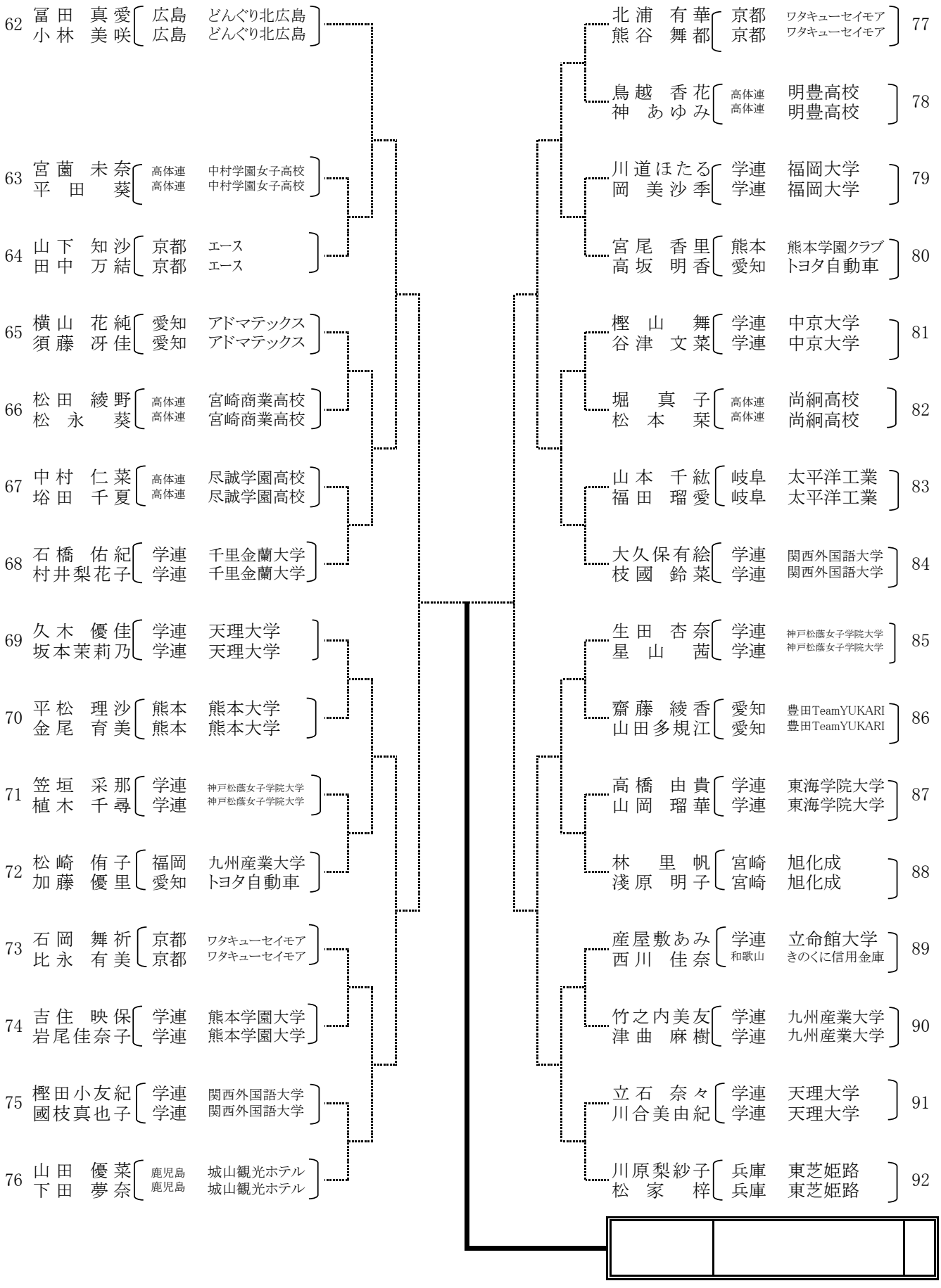
62 冨田 真愛 広島 どんぐり北広島
小林 美咲 広島 どんぐり北広島
63 宮薗 未奈 高体連 中村学園女子高校
平田 葵 高体連 中村学園女子高校
64 山下 知沙 京都 エース
田中 万結 京都 エース
65 横山 花純 愛知 アドマテックス
須藤 冴佳 愛知 アドマテックス
66 松田 綾野 高体連 宮崎商業高校
松永 葵 高体連 宮崎商業高校
67 中村 仁菜 高体連 尽誠学園高校
垥田 千夏 高体連 尽誠学園高校
68 石橋 佑紀 学連 千里金蘭大学
村井梨花子 学連 千里金蘭大学
69 久木 優佳 学連 天理大学
坂本茉莉乃 学連 天理大学
70 平松 理沙 熊本 熊本大学
金尾 育美 熊本 熊本大学
71 笠垣 采那 学連 神戸松蔭女子学院大学
植木 千尋 学連 神戸松蔭女子学院大学
72 松崎 侑子 福岡 九州産業大学
加藤 優里 愛知 トヨタ自動車
73 石岡 舞祈 京都 ワタキューセイモア
比永 有美 京都 ワタキューセイモア
74 吉住 映保 学連 熊本学園大学
岩尾佳奈子 学連 熊本学園大学
75 樫田小友紀 学連 関西外国語大学
國枝真也子 学連 関西外国語大学
76 山田 優菜 鹿児島 城山観光ホテル
下田 夢奈 鹿児島 城山観光ホテル
77 北浦 有華 京都 ワタキューセイモア
熊谷 舞都 京都 ワタキューセイモア
78 鳥越 香花 高体連 明豊高校
神 あゆみ 高体連 明豊高校
79 川道ほたる 学連 福岡大学
岡 美沙季 学連 福岡大学
80 宮尾 香里 熊本 熊本学園クラブ
高坂 明香 愛知 トヨタ自動車
81 樫山 舞 学連 中京大学
谷津 文菜 学連 中京大学
82 堀 真子 高体連 尚絅高校
松本 栞 高体連 尚絅高校
83 山本 千紘 岐阜 太平洋工業
福田 瑠愛 岐阜 太平洋工業
84 大久保有絵 学連 関西外国語大学
枝國 鈴菜 学連 関西外国語大学
85 生田 杏奈 学連 神戸松蔭女子学院大学
星山 茜 学連 神戸松蔭女子学院大学
86 齋藤 綾香 愛知 豊田TeamYUKARI
山田多規江 愛知 豊田TeamYUKARI
87 高橋 由貴 学連 東海学院大学
山岡 瑠華 学連 東海学院大学
88 林 里帆 宮崎 旭化成
淺原 明子 宮崎 旭化成
89 産屋敷あみ 学連 立命館大学
西川 佳奈 和歌山 きのくに信用金庫
90 竹之内美友 学連 九州産業大学
津曲 麻樹 学連 九州産業大学
91 立石 奈々 学連 天理大学
川合美由紀 学連 天理大学
92 川原梨紗子 兵庫 東芝姫路
松家 梓 兵庫 東芝姫路

一般女子(4)

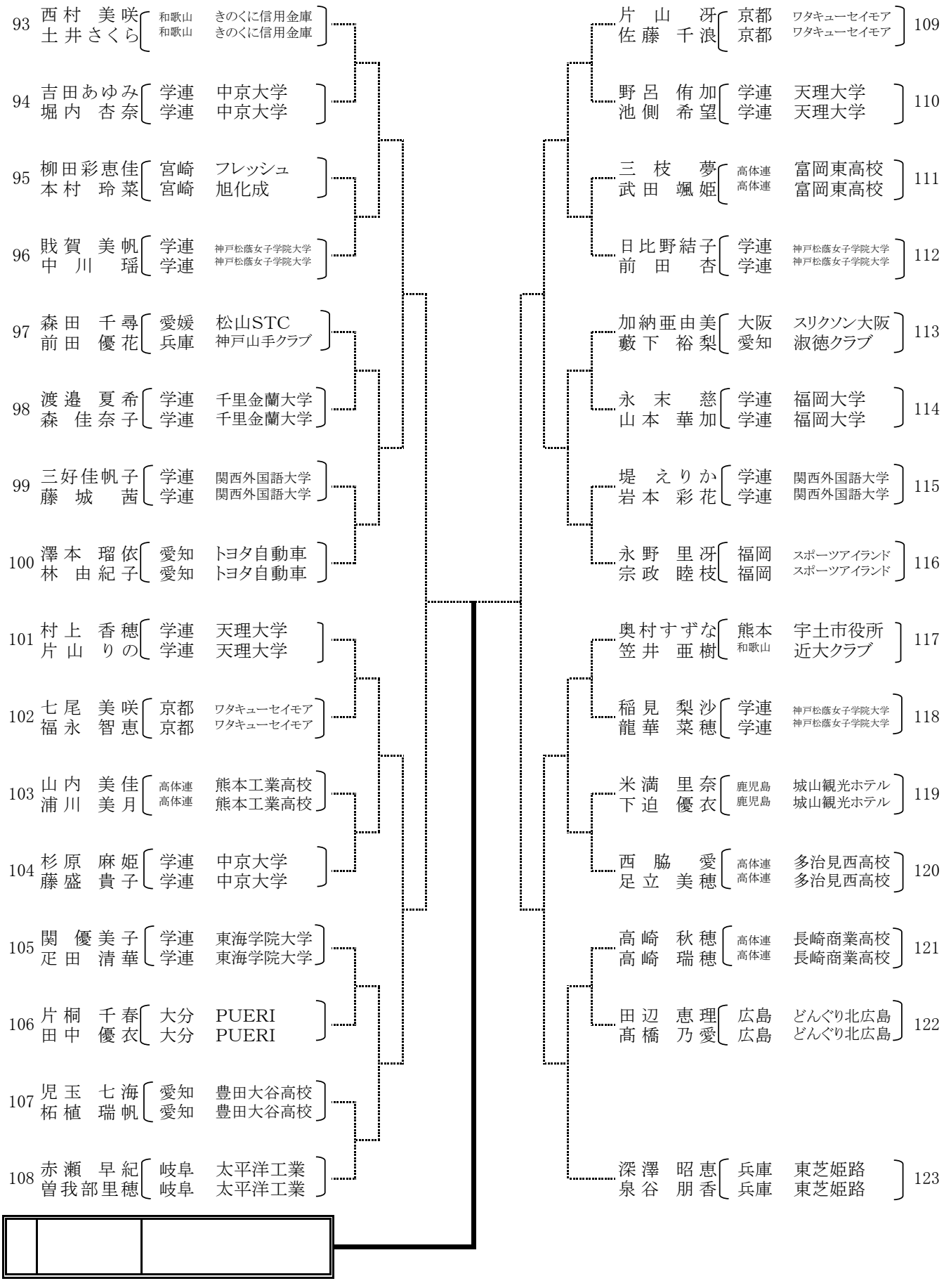
93 西村 美咲 和歌山 きのくに信用金庫
土井さくら 和歌山 きのくに信用金庫
94 吉田あゆみ 学連 中京大学
堀内 杏奈 学連 中京大学
95 柳田彩恵佳 宮崎 フレッシュ
本村 玲菜 宮崎 旭化成
96 賎賀 美帆 学連 神戸松蔭女子学院大学
中川 瑶 学連 神戸松蔭女子学院大学
97 森田 千尋 愛媛 松山STC
前田 優花 兵庫 神戸山手クラブ
98 渡邉 夏希 学連 千里金蘭大学
森 佳奈子 学連 千里金蘭大学
99 三好佳帆子 学連 関西外国語大学
藤城 茜 学連 関西外国語大学
100 澤本 瑠依 愛知 トヨタ自動車
林 由紀子 愛知 トヨタ自動車
101 村上 香穂 学連 天理大学
片山 りの 学連 天理大学
102 七尾 美咲 京都 ワタキューセイモア
福永 智恵 京都 ワタキューセイモア
103 山内 美佳 高体連 熊本工業高校
浦川 美月 高体連 熊本工業高校
104 杉原 麻姫 学連 中京大学
藤盛 貴子 学連 中京大学
105 関 優美子 学連 東海学院大学
疋田 清華 学連 東海学院大学
106 片桐 千春 大分 PUERI
田中 優衣 大分 PUERI
107 児玉 七海 愛知 豊田大谷高校
柘植 瑞帆 愛知 豊田大谷高校
108 赤瀬 早紀 岐阜 太平洋工業
曽我部里穂 岐阜 太平洋工業
109 片山 冴 京都 ワタキューセイモア
佐藤 千浪 京都 ワタキューセイモア
110 野呂 侑加 学連 天理大学
池側 希望 学連 天理大学
111 三枝 夢 高体連 富岡東高校
武田 颯姫 高体連 富岡東高校
112 日比野結子 学連 神戸松蔭女子学院大学
前田 杏 学連 神戸松蔭女子学院大学
113 加納亜由美 大阪 スリクソン大阪
藪下 裕梨 愛知 淑徳クラブ
114 永末 慈 学連 福岡大学
山本 華加 学連 福岡大学
115 堤 えりか 学連 関西外国語大学
岩本 彩花 学連 関西外国語大学
116 永野 里冴 福岡 スポーツアイランド
宗政 睦枝 福岡 スポーツアイランド
117 奥村すずな 熊本 宇土市役所
笠井 亜樹 和歌山 近大クラブ
118 稲見 梨沙 学連 神戸松蔭女子学院大学
龍華 菜穂 学連 神戸松蔭女子学院大学
119 米満 里奈 鹿児島 城山観光ホテル
下迫 優衣 鹿児島 城山観光ホテル
120 西脇 愛 高体連 多治見西高校
足立 美穂 高体連 多治見西高校
121 高崎 秋穂 高体連 長崎商業高校
高崎 瑞穂 高体連 長崎商業高校
122 田辺 恵理 広島 どんぐり北広島
髙橋 乃愛 広島 どんぐり北広島
123 深澤 昭恵 兵庫 東芝姫路
泉谷 朋香 兵庫 東芝姫路

成年男子(1)

No.	氏名	所属	1	2	3	勝率	順位
1	中堀 成生	広島 NTT西日本広島					
	森本 英揮	広島 NTT西日本広島					
2	前田 芳将	熊本 わいわいG熊本					
	押川 幸裕	熊本 わいわいG熊本					
3	大釜 芳英	大阪 藤井寺市ソフトテニス連盟					
	中村 省二	大阪 大阪ガス					

No.	氏名	所属	4	5	6	勝率	順位
4	辻本 和也	大阪 はんなりクラブ					
	豊田 雅孝	愛知 東邦ガス					
5	西 孝一郎	鹿児島 Dーフライズクラブ					
	川畑 達也	鹿児島 ジョイントクラブ					
6	明渡 計晃	兵庫 神戸税関					
	津田 剛志	兵庫 あすなろクラブ					

No.	氏名	所属	7	8	9	勝率	順位
7	木本 和志	岐阜 太平洋工業					
	中尾 修	佐賀 佐賀鹿島クラブ					
8	岡崎 修	福岡 サンデークラブ					
	萩 昌征	福岡 男塾					
9	為久 保	山口 宇部興産					
	正岡 徹也	広島 広島クラブ					

No.	氏名	所属	10	11	12	勝率	順位
10	成田 鋼司	大阪 ケンコークラブ					
	西山 義純	和歌山 K-Powers					
11	鶴田 秀憲	熊本 さわやか					
	赤星 政和	熊本 さわやか					
12	神戸 満	宮崎 宮崎県庁					
	塩月 陽一	宮崎 Y'z					

No.	氏名	所属	13	14	15	勝率	順位
13	片峯 俊和	福岡 TOTO					
	篠原 和彦	福岡 TOTO					
14	大本 偉久	愛知 西尾STA					
	山田 栄作	愛知 豊田自動織機					
15	吉國 公人	山口 山口教員クラブ					
	森脇 則雄	山口 岩国クラブ					

No.	氏名	所属	16	17	18	勝率	順位
16	田中 真一	山口 光ソフトテニスクラブ					
	関吉 裕	愛知 トヨタ自動車					
17	竹下 智和	福岡 TOTO					
	松下 誠人	福岡 戸畑クラブ					
18	村谷 直喜	大分 新日鐵住金大分					
	木津 大幸	大分 川澄化学工業					

No.	氏名	所属	19	20	21	勝率	順位
19	石井 靖浩	岡山 JX日鉱日石エネルギー					
	平井 勝己	愛知 デンソー					
20	荒木 一之	熊本 さわやか					
	倉田 光雄	熊本 さわやか					
21	渕上 勇輝	鹿児島 伊佐地区ソフトテニス連盟					
	坂口 雄二	鹿児島 鹿児島市役所					

No.	氏名	所属	22	23	24	25	勝率	順位
22	東 司	京都 京都市役所						
	山下 和宏	京都 京都市役所						
23	榎本 武男	愛知 刈谷クラブ						
	山田 博義	愛知 豊田自動織機						
24	塘内 正美	熊本 菊池郡市協会						
	米村 真也	熊本 菊池郡市協会						
25	蒲原 直大	福岡 NEXUS						
	松田 泰輔	長崎 北松クラブ						

No.	氏名	所属	26	27	28	勝率	順位
26	根岸 邦治	大阪 タフマンズ					
	馬先 忠幸	大阪 はんなりクラブ					
27	上玉利 慎也	鹿児島 Dーフライズクラブ					
	北 和久	鹿児島 Dーフライズクラブ					
28	荒巻 淳	福岡 男塾					
	秦 隆幸	福岡 男塾					

No.	氏名	所属	29	30	31	勝率	順位
29	岩城 靖彦	大阪 大正ソフトテニスクラブ					
	保井 乙人	大阪 大正ソフトテニスクラブ					
30	鳥本 宏章	福岡 北九州クラブ					
	西村 秀一	鹿児島 ジョイントクラブ					
31	長谷川 圭介	大分 臼杵クラブ					
	山下 大輔	大分 キャノン大分					

No.	氏名	所属	32	33	34	35	勝率	順位
32	吉川 博之	山口 宇部興産						
	足利 剛平	岡山 クラレ岡山						
33	隈部 謙介	福岡 サンデークラブ						
	阿部 一成	福岡 福岡クラブ						
34	池田 優司	熊本 九州電力熊本						
	山本 健二	熊本 帯山クラブ						
35	横山 晴生	愛知 中部電力愛知						
	加藤 真澄	愛知 中部電力愛知						

No.	氏名	所属	36	37	38	勝率	順位
36	丸山 龍二	福岡 サンデークラブ					
	植野 雅晶	福岡 福岡クラブ					
37	平島 憲一	鹿児島 新星クラブ					
	片平 究	鹿児島 TMU					
38	石本 修一	広島 日新製鋼(株)呉製作所					
	工藤 力	広島 日新製鋼(株)呉製作所					

No.	氏名	所属	39	40	41	勝率	順位
39	梅本 修	山口 光ソフトテニスクラブ					
	杉本 匡宏	山口 光ソフトテニスクラブ					
40	富澤 裕次郎	福岡 サンデークラブ					
	井下 克也	熊本 天草市役所					
41	本山 雄介	大阪 はんなりクラブ					
	北野 晋也	大阪 南大阪ソフトテニスクラブ					

No.	氏名	所属	42	43	44	勝率	順位
42	山田 和夫	福岡 福大クラブ					
	丸山 啓太	福岡 サンデークラブ					
43	吉田 幸司	熊本 わいわいG熊本					
	西田 成希	兵庫 三木クラブ					
44	菊谷 敏雄	大阪 谷尾商会					
	吉田 真一郎	大阪 はんなりクラブ					

No.	氏名	所属	45	46	47	勝率	順位
45	渡部 繁樹	愛知 朝日STC					
	末吉 巌	愛知 デンソー					
46	唐仁原 功英	鹿児島 ジョイントクラブ					
	岡野 立	鹿児島 ジョイントクラブ					
47	縄田 栄二	山口 宇部市役所					
	奥村 陸矢	福岡 綾小路クラブ					

No.	氏名	所属	48	49	50	勝率	順位
48	作田 一	熊本 わいわいG熊本					
	久冨 徳也	熊本 TOD					
49	宮里 康成	愛知 豊田自動織機					
	白神 幸男	愛知 豊田自動織機					
50	川﨑 保彰	京都 京都市役所					
	花井 伸幸	京都 京都市役所					

No.	氏名	所属	51	52	53	勝率	順位
51	山本 道彦	滋賀 オムロン					
	佐藤 正秀	愛知 松葉クラブ					
52	岩澤 順一	福岡 TOTO					
	荒津 義和	福岡 TOTO					
53	衛藤 順一	大分 新日鐵住金大分					
	安部 智哉	大分 新日鐵住金大分					

No.	氏名	所属	54	55	56	勝率	順位
54	濱口 昇	愛知 名古屋アカエム					
	今村 義美	香川 なかよし					
55	中村 良弘	兵庫 教友クラブ					
	吉田 周一	福岡 スポーツアイランド					
56	佐藤 知宏	広島 ごうたま					
	岡﨑 孝俊	島根 おおなん福祉会					

成年女子

No.	氏　　名	所　　属	1	2	3	勝率	順位
1	竹田　佳恵 中根　治美	愛知　一宮 花･花 愛知　岡崎ロングクラブ				／	
2	山口ゆかり 宮崎　公恵	佐賀　鳥栖クラブ 熊本　人吉クラブ				／	
3	音無　千草 林田　晶子	京都　Mars 福岡　福岡クラブ				／	

No.	氏　　名	所　　属	4	5	6	7	勝率	順位
4	浦川　真紀 前田　ひとみ	熊本　宇土クラブ 熊本　アタッククラブ						
5	真佐原由紀子 大島美津代	大阪　堺ミルフィーズ 大阪　堺ミルフィーズ						
6	片山　順子 中牟田 千恵	福岡　福大クラブ 福岡　福大クラブ						
7	上村知栄子 宮﨑由佳子	和歌山　L. C. C. 大阪　RISE						

No.	氏　　名	所　　属	8	9	10	11	勝率	順位
8	福田　淳子 横井恵美子	香川　なかよし 香川　なかよし						
9	花田　幸枝 井口ゆう子	宮崎　旭化成 鹿児島　新星クラブ						
10	池杉　智子 西山 ふみ子	京都　Mars 和歌山　K－POWERS						
11	足利　奈央 岡　　夕香	岡山　クラレ岡山 岡山　クラレ岡山						

No.	氏　　名	所　　属	12	13	14	勝率	順位
12	高井　志保 吉﨑香奈絵	大阪　吹田クラブ 京都　B－JOKER				／	
13	山宮　弥生 松野下貴恵	大分　鶴崎クラブ 大分　鶴崎クラブ				／	
14	山田　美鈴 櫻木　直子	岡山　玉島クラブ 福岡　福岡クラブ				／	

メモ

一般男子

【準決勝】

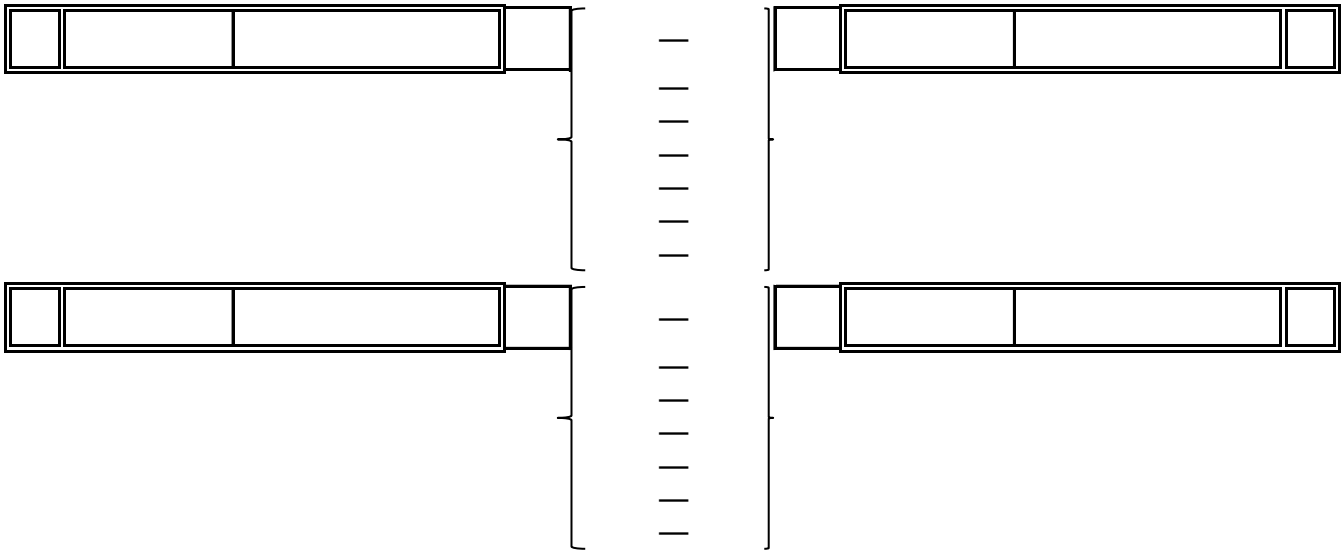

【決　勝】

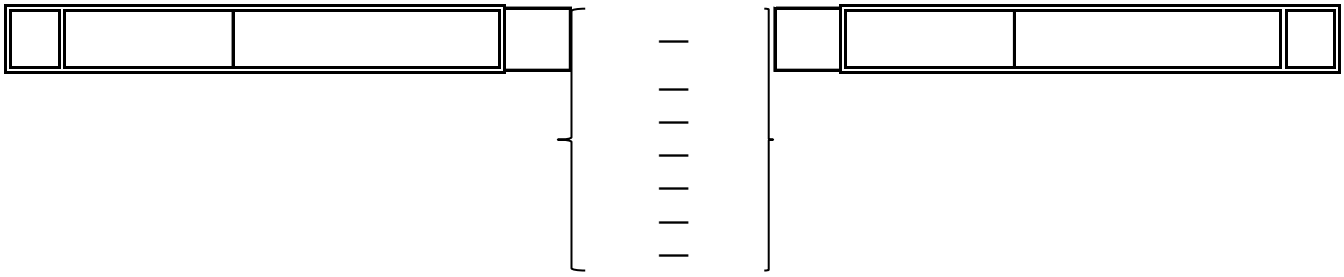

一般女子

【準決勝】

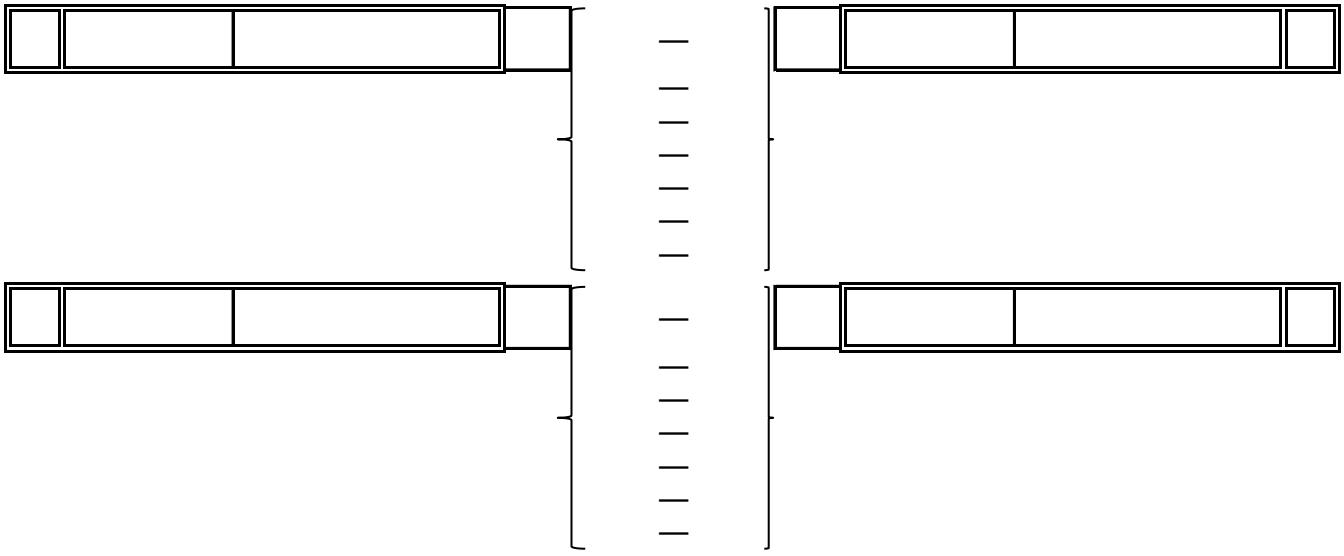

【決　勝】

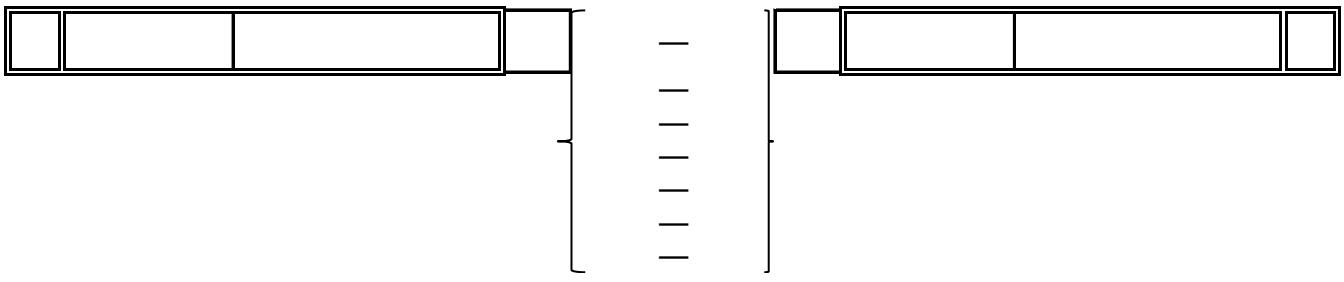

成年男子

【準決勝】

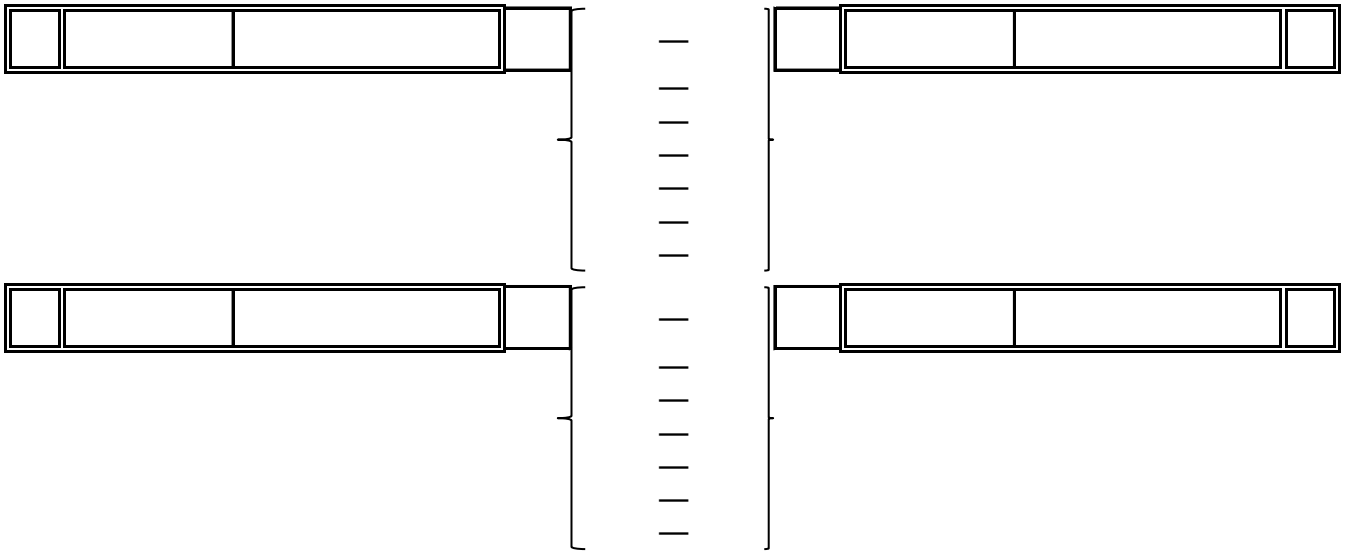

【決　勝】

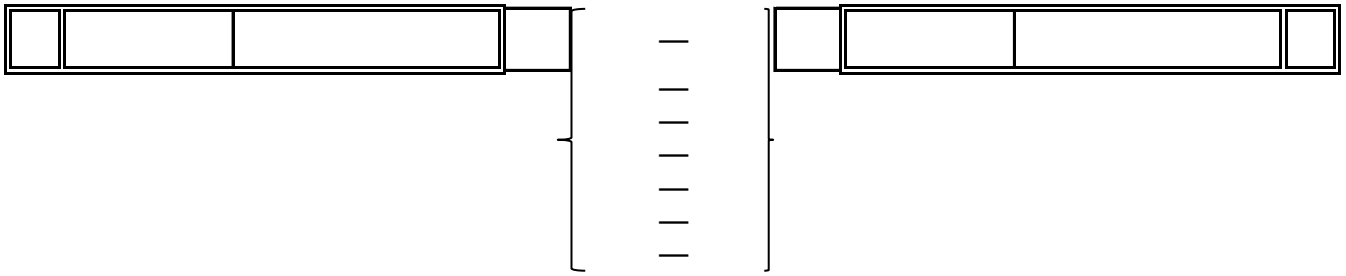

成年女子

【準決勝】

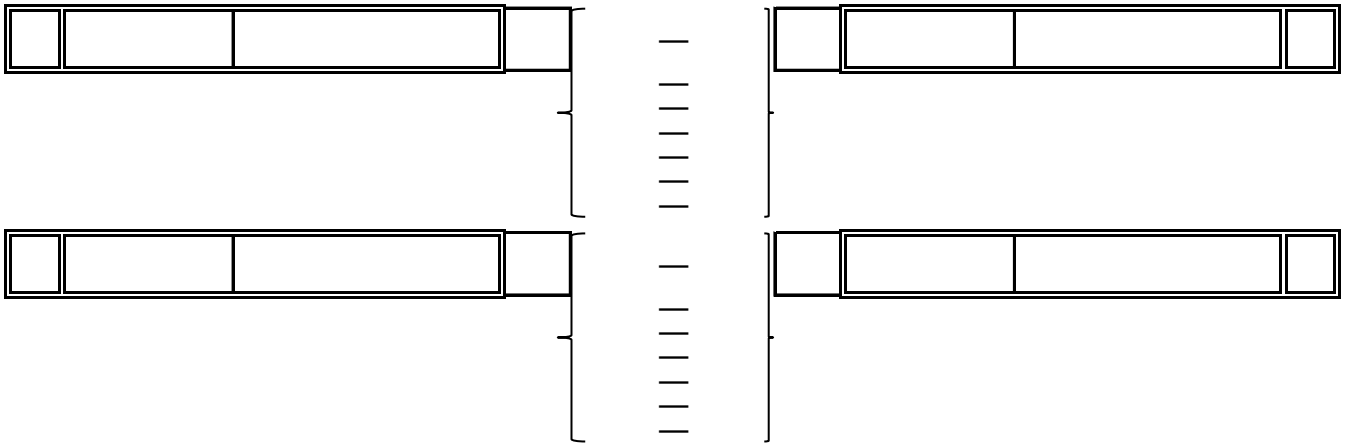

【決　勝】

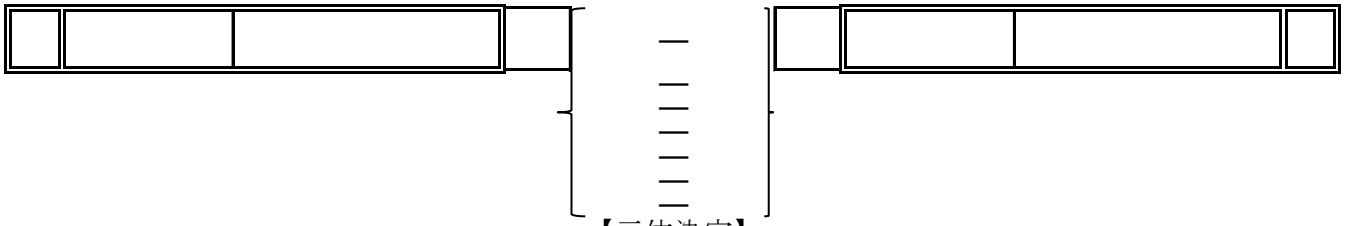

【三位決定】

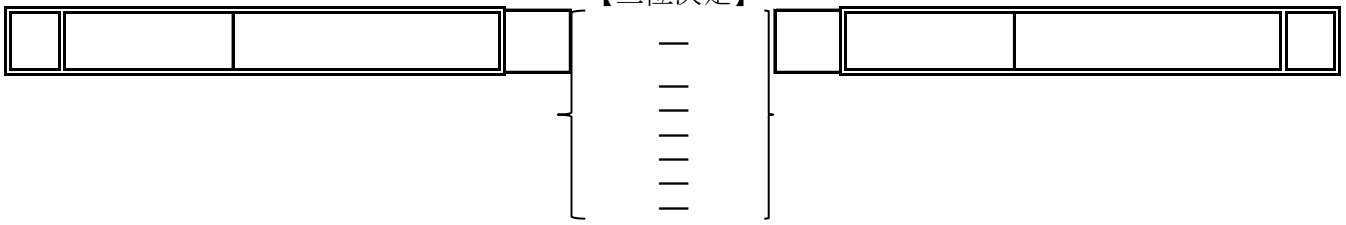

熊本県民総合運動公園メインテニスコート第1日目（7月18日）タイムテーブル　　Aコート

コート番号	センター	C－1	C－2	C－3	C－4	C－5	C－6	C－7
種　別	一般男子	一般男子	一般男子	一般男子	一般男子	一般男子	一般男子	一般男子
第 1	1	14	26	39	52	65	77	89
試　合	増田　健人	澤田　直樹	林　快昌	萩原　聖哉	田中　翔	花田　直弥	藤　祐貴	小栗　元貴
審　判	柴田　章平	藤田　大祐	真柄壮太郎	山本　祐輝	西村　爽	花田　周弥	郷　貴夫	今井　快幸
1回戦　1	2-3	15-16	27-28	40-41	53-54	66－67	78－79	90－91
2	4-5	17-18	29-30	42-43	55-56	68－69	80－81	92－93
3	6-7	21-22	31-32	45-46	57-58	72－73	84－85	95－96
4	9-10	23-24	34-35	47-48	60-61	74－75	86－87	97－98
5	11-12		36-37	49-50	62-63			99－100
2回戦　1	1～3	14～16	26～28	39～41	52～54	65～67	77～79	89～91
2	4～7	17～19	29～32	42～44	55～58	68～70	80～82	92～94
3	8～10	20～22	33～35	45～48	59～61	71～73	83～85	95～98
4	11～13	23～25	36～38	49～51	62～64	74～76	86～88	99～101
3回戦　1	1～7	14～19	26～32	39～44	52～58	65～70	77～82	89～94
2	8～13	20～25	33～38	45～51	59～64	71～76	83～88	95～101

コート番号	D－1	D－2	D－3	D－4	D－5	D－6	D－7	D－8
種　別	一般男子	一般男子	一般男子	一般男子	一般男子	一般男子	一般男子	一般男子
第 1	102	115	127	140	153	166	179	191
試　合	井原　陽平	河村　侑哉	荒武　光	坂口　亮太	村上　雄人	鈴木　健介	森岡　孝	樫本　泰直
審　判	林　大喜	久野　智規	足立　卓磨	日野　智章	中本　圭哉	坂口　壮亮	加藤　由基	林　優太
1回戦　1	103－104	116－117	128－129	141－142	154－155	167－168	180－181	192－193
2	105－106	118－119	130－131	143－144	156－157	169－170	182－183	194－195
3	107－108	122－123	132－133	146－147	158－159	172－173	186－187	197－198
4	110－111	124－125	135－136	148－149	161－162	174－175	188－189	199－200
5	112－113		137－138	150－151	163－164	176－177		201－202
2回戦　1	102～104	115～117	127～129	140～142	153～155	166～168	179～181	191～193
2	105～108	118～120	130～133	143～145	156～159	169～171	182～184	194～196
3	109～111	121～123	134～136	146～149	160～162	172～175	185～187	197～200
4	112～114	124～126	137～139	150～152	163～165	176～178	188～190	201～203
3回戦　1	102～108	115～120	127～133	140～145	153～159	167～171	179～184	191～196
2	109～114	121～126	134～139	146～152	160～165	172～178	185～190	197～203

A－1	A－2
成年男子	成年男子
3	18
大釜　芳英	村谷　直喜
中村　省二	木津　大幸
1－2	16－17
4－5	19－20
7－8	22－23
10－11	24－25
13－14	26－27
2－3	17－18
5－6	20－21
8－9	22－24
11－12	23－25
14－15	27－28
1－3	16－18
4－6	19－21
7－9	23－24
10－12	22－25
13－15	26－28

A－3	A－4
成年男子	成年男子
31	44
長谷川　圭介	菊谷　敏雄
山下　大輔	吉田　真一郎
29－30	42－43
32－33	45－46
34－35	48－49
36－37	51－52
39－40	54－55
30－31	43－44
32－34	46－47
33－35	49－50
37－38	52－53
40－41	55－56
29－31	42－44
33－34	45－47
32－35	48－50
36－38	51－53
39－41	54－56

※各コートの第1試合の審判は、指定とし、第2試合目以降は、試合の終わったペアから1名ずつ出て相互審判とする。

熊本県民総合運動公園メインテニスコート第2日目（7月19日）タイムテーブル

コート番号	D－1	D－2	D－3	D－4	D－5	D－6	D－7	D－8
種　別	一般男子	一般男子	一般男子	一般男子	一般男子	一般男子	一般男子	一般男子
審　判	第二日目の第一試合目は、主管県審判員で行い、4･5回戦は、敗者審判とする。							
4回戦1	1～13	14～25	26～38	39～51	102～114	115～126	127～138	140～152
4回戦2	52～64	65～76	77～88	89～101	153～165	166～178	179～190	191～203
5回戦	1～25	26～51	52～76	77～101	102～126	127～152	153～178	179～203
準々決勝		1～51	52～101	102～152	153～203			
準決勝		1～101		102～203				
決勝			1～203					

主管県審判員で行う。

コート番号	C－1	C－2	C－3	C－4				
種　別	成年男子	成年男子	成年男子	成年男子				
審　判	第二日目の第一試合目は、主管県審判員で行い、ﾄｰﾅﾒﾝﾄ戦は、敗者審判とする。							
ﾄｰﾅﾒﾝﾄ	4～9	16～21	29～35	48～53				
ﾄｰﾅﾒﾝﾄ	10～15	22～28	36～39	42～47				
ﾄｰﾅﾒﾝﾄ	1～9			48～56				
準々決勝	1～15	16～28	29～41	42～56				
準決勝	1～28		29～56					
決勝		1～56						

主管県審判員で行う。

熊本県民総合運動公園パークドーム熊本第1日目（7月18日）タイムテーブル

コート番号	パーク1	パーク2	パーク3	パーク4	パーク5	パーク6	パーク7	パーク8	パーク9	パーク10	パーク11
種　別	一般女子	一般女子	一般女子	一般女子	一般女子	一般女子	一般女子	一般女子	一般女子	一般女子	一般女子
第1試合審判	1 百田　志穂 森原　可奈	30 川添　紗歩 井上笑吏奈	32 水間奈津紀 榎本　有花	61 宮代　恵実 西本　小雪	62 冨田　真愛 小林　美咲	91 立石　奈々 川合美由紀	107 児玉　七海 柘植　瑞帆	123 深澤　昭恵 泉谷　朋香	31 中村　友里 野田　祥代	92 川原梨紗子 松家　梓	108 赤瀬　早紀 曽我部里穂
1回戦 1	2－3	16－17	33－34	47－48	63－64	77－78	93－94	109－110	18－19	79－80	95－96
2	4－5	20－21	35－36	49－50	65－66	81－82	97－98	111－112	成女	成女	成女
3	6－7	22－23	37－38	51－52	67－68	83－84	99－100	113－114	1-2	4-5	8-9
4	8－9	24－25	39－40	53－54	69－70	85－86	101－102	115－116	12-13	6-7	10-11
5	10－11	26－27	41－42	55－56	71－72	87－88	103－104	117－118	2-3	4-6	8-10
6	12－13	28－29	43－44	57－58	73－74	89－90	105－106	119－120	13-14	5-7	9-11
7	14－15	30－31	45－46	59－60	75－76	91－92	107－108	121－122	1-3	5-6	9-10
2回戦 1	1～3	16～19	32～34	47～50	62～64	77～80	93～96	109～112	12-14	4-7	8-11
2	4～7	20～23	35～38	51～54	65～68	81～84	97～100	113～116	1～7	9～14	成女 準決勝
3	8～11	24～27	39～42	55～58	69～72	85～88	101～104	117～120	1～14		三位 決定戦
4	12～15	28～31	43～46	59～61	73～76	89～92	105～108	121～123	1～14		成女 決勝戦

成年女子リーグ戦審判				
	第1試合	3	7	11
	第2試合	14	4	8
	第3試合	1	5	9
	第4試合	12	6	10
	第5試合	2	7	11
	第6試合	13	5	9

熊本県民総合運動公園パークドーム熊本第2日目（7月19日）タイムテーブル

コート番号	パーク1	パーク2	パーク3	パーク4	パーク5	パーク6	パーク7	パーク8	パーク9	パーク10	パーク11
種別		一般女子	一般女子		一般女子	一般女子	一般女子	一般女子		一般女子	一般女子
審判	第二日目の第一試合目は、主管県審判員で行い、3･4回戦は、敗者審判とする。										
3回戦 1		1～7	16～23		32～38	47～54	62～68	77～84		93～100	109～116
2		8～15	24～31		39～46	55～61	69～76	85～92		101～108	117～123
4回戦 1		1～15	16～31		32～46	47～61	62～76	77～92		93～108	109～123
準々決勝			1～31		32～61		62～92			93～123	
準決勝					1～61					62～123	
決勝						1～123					